Миниатюрные энкодеры серии 2400/2420

- Компактный корпус 24mm
- Широкий диапазон температур (-20...+85)
- Максимальное разрешение 1024 имп./об.
- Защита от к.з. и обратной поляризации

Данные электрические

Выход	PUSH - PULL	PUSH - PULL
Напряжение питания	5...24 VDC	8...30 VDC
Потребление тока без нагрузки	max. 50 mA	max. 50 mA
Допустимая нагрузка/канал	max. 50 mA	max. 50 mA
Частота импульсов	max. 160 kHz	max. 160 kHz
Уровень сигнала верхн.	min. U_B- 2,5 V	min. U_B- 3 V
Уровень сигнала нижний	max. 0,5 V	max. 2,5 V
Время нарастания/падения сигнала	max. 1 µs	max. 1 µs
Защита от короткого замыкания	да	да

Dane mechaniczne

Скорость	max. 12000 min^{-1}
Момент инерции ротора	~ 0,1 x 10^{-6} kgm^2
Стартовый момент	< 0,001 Nm
Радиальное усилие на валу	10 N
Осевое усилие на валу	20 N
Вес	~ 0,06 kg
Степень защиты	IP64
Рабочая температура	-20....+85°C
Сопротивление толчкам	1000 m/s^2 , 6 ms (согласно с DIN-IEC 68-2-27)
Сопротивление вибрации	100 m/s^2 , 55...2000 Hz (согласно с IEC 68-2-6)

Подключение энкодера

Сигнал:	**0 V**	**$+U_B$**	**A**	**$\overline{A}$**	**B**	**$\overline{B}$**	**0**	**$\overline{0}$**
Цвет кабеля	белый	коричнев.	зеленый	желтый	серый	розовый	голубой	красный
Без инвертированных сигналов	белый	коричнев.	зеленый	-	желтый		серый	

ВНИМАНИЕ !

Нельзя монтировать энкодер непосредственно на вал, либо фланец двигателя.

В целях предотвращения перегрузки необходимо приеменять эластичные муфты.

Размеры

Модель 2400

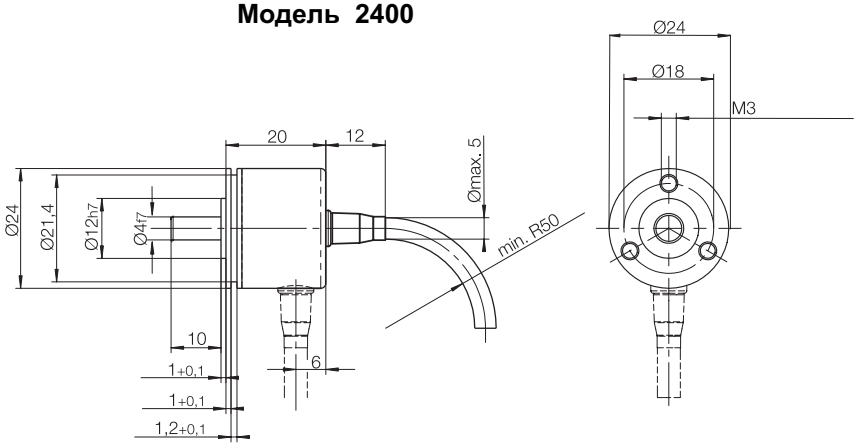

Модель 2420

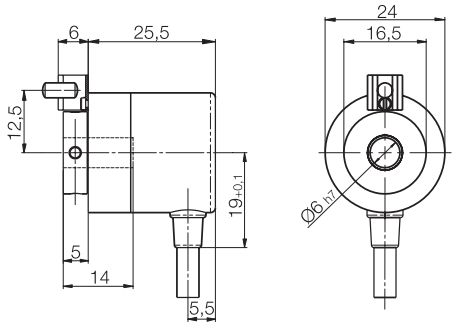

Код заказа

2400. XXXX. XXXX

тип энкодера

фланец:
1 - Ø 24 mm
2 - Ø 30 mm
3 - Ø 28 mm

ось:
1 - Ø 4 mm x 10 mm
2 - Ø 6 mm x 10 mm
3 - Ø 5mm x 10mm

количество импульсов
(напр. 0360 => 360 имп./обр.)

тип подключения:
1- кабель в оси (2m, PCV)
2- кабель сбоку (2m, PCV)

выход и питание:
1- push-pull без инвертированых сигналов 5...24 V
2- push-pull с инвертированными сигналами 5...24 V
3- push-pull без инвертированных сигналов 8...30 V
4- push-pull с инвертированными сигналами 8...30 V

2420. XXXX. XXXX

тип энкодера

фланец:
1 - Ø 24 mm

глухое отверстие
(глубина 14 mm)
1 - Ø 4 mm
2 - Ø 6 mm

количество импульсов
(напр. 0360 => 360 имп./обр.)

тип подключения:
1- кабель в оси (2m, PCV)
2- кабель сбоку (2m, PCV)

выход и питание:
1- push-pull без инвертированых сигналов 5...24 V
2- push-pull с инвертированными сигналами 5...24 V
3- push-pull без инвертированных сигналов 8...30 V
4- push-pull с инвертированными сигналами 8...30 V