POSITAL
FRABA

TILTIX Инклинометры

ACS-010-2-SC00-HE2-5W

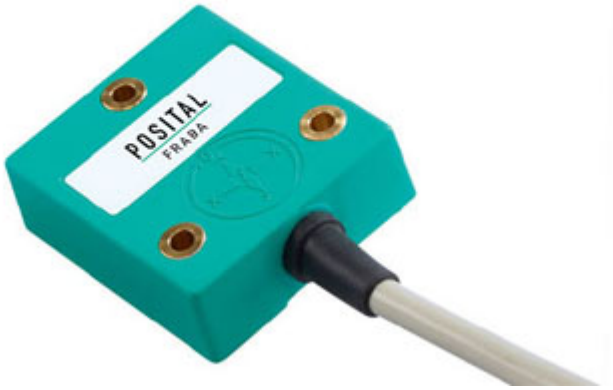

Общие данные	
Область применения	Двухосевой контроль положения и выравнивание
Диапазон измерения	± 10°
Точность	0,10°
Разрешение	0,01°

Электрические характеристики	
Напряжение питания	10 – 30 VDC (See also Interface: Max Load Resistance)
Мощность	≤ 0.7 W
EMC: излучение помех	DIN EN 61000-6-4
EMC: Помехоустойчивость	DIN EN 61000-6-2
Защита от инверсии полярности	да
Защита от короткого замыкания	да

Требования к окружающей среде	
Рабочая Температура	-30 °C fixed (-22 °F), -5 °C flexible (+23 °F) - +70 °C (+158 °F)
Температура хранения	-40 °C (-40 °F) – +85 °C (+185 °F)
Температурный градиент	0.004°/ K
Степень защиты	IP66/IP67
Ударопрочность	≤ 100 г (полусинусоида 6 мс, EN 60068-2-27)

Вибропрочность	1,5 мм (10 Гц - 58 Гц) и ≤ 20 г (58 Гц до 2000 Гц)

Механические данные	
Материал корпуса	Армированный волокном PBT (полибутилентерефталат)
Материал литья	ПУР(Полиуретан)
Вес	450 g (0.99 lb)

Механические данные	
MTTF	350 years @ 40 °C
Сертификаты	CE

Интерфейс	
Интерфейс	Аналоговый Ток 4 – 20 mA + RS232
Обучение	Нулевое позиционирование, обратное направление, программирование по диапазону возвышения
Время установления	125 ms
Тип выходного сигнала	Ток 4 – 20 мА
Максимальное сопротивление нагрузки	desc
Скорость передачи	RS232: мин. 1200 бод; макс. 115200 бод
Стандартная скорость передачи	RS232: 9600 бод
Линейность	± 0,02%

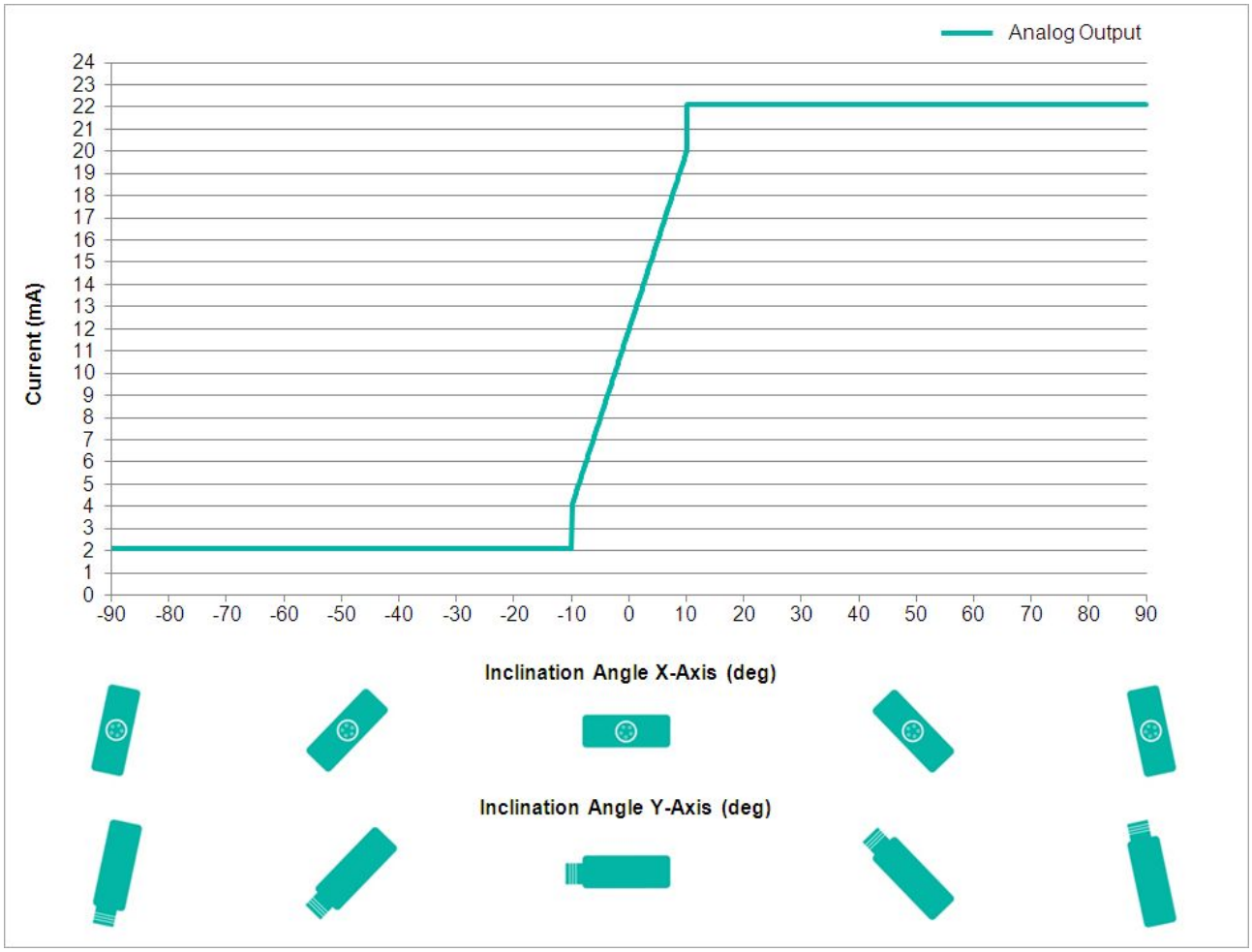

Электрическое соединение	
Тип соединения	Кабель 5 м
Длина кабеля	5 м
Сечение проводника	0,14 мм² / AWG 26
Материал / Тип	ПВХ
Диаметр кабеля	6 мм (0,24 дюйма)
Минимальный радиус изгиба	46 mm (1.81") фиксированный, 61 mm (2.4") гибкий

Жизненный цикл изделияинформация	
Жизненный цикл изделияинформация	создан

План соединения	
Сигнал	КАБЕЛЬ ЦВЕТ

Power Supply	красный
GND	желтый
X-Axis, Current Output	зеленый
Y-Axis, Current Output	синий
RxD	серый
TxD	розовый
Set1	коричневый
Set2	белый
Shielding	щит

Чертеж

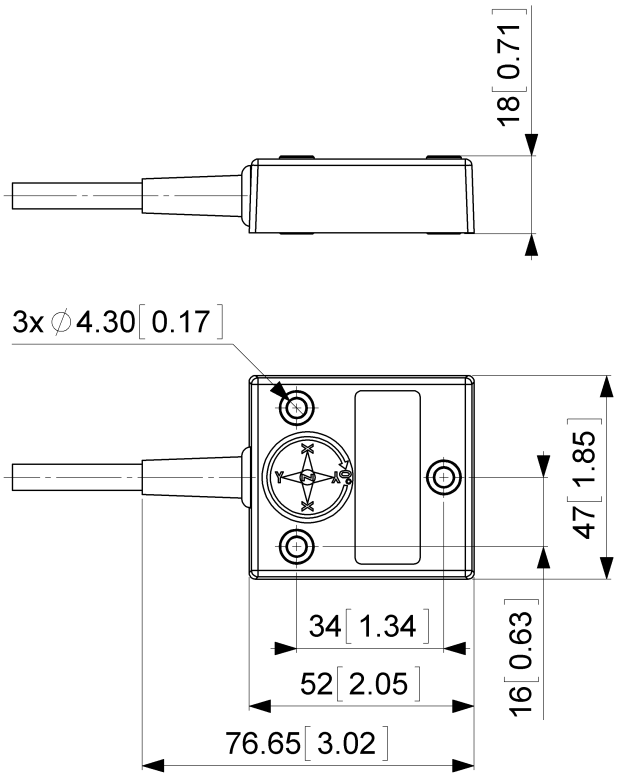

2D Чертеж

Контактная информация

POSITAL
Contact Us

Все размеры в [дюймах] мм. Этот рисунок и информация, содержащаяся в целях общего применения исключительно на представление. Пожалуйста, обратитесь к "Скачать" для получения подробных технических чертежей.© FRABA B.V., Все права защищены. Мы не несем ответственность за технические неточности или упущения. Технические характеристики могут быть изменены без предварительного уведомления.