# Серия ORION

**Стандартная, промышленная и многофункциональная система радиоуправления**

**Основные области применения:**

**Промышленное оборудование**

- Картонная коробка фальцовочных и клеильных машин
- Упаковочные машины
- Заверточные машины
- Активное запоминающее устройство
- Конвейеры
- Сушильные шкафы
- Машины для сшивания книг
- Система управления пошагового типа

♦ **Промышленные подъемные механизмы**

- Малогабаритные подъемные механизмы (лебёдки, коленчатые рычаги)
- Подъемно-опускные столы

♦ **Промышленные транспортные средства**

- Транспортировка молока
- Аварийные машины
- Регулирующие машины
- Очистительные машины
- Транспортные тележки
- Вспомогательные треки
- Скиповые подъемники
- Коленчатые рычаги

♦ **Оборудование фермерских хозяйств**

- Насосы линий по производству вина
- Цистерны с удобрением
- Сортировочные машины
- Брызгальные устройства
- Разгрузочные машины
- Оборудование для лесозаготовок
- Машины для кормления крупного рогатого скота

♦ **Строительное промышленное оборудование**

- Грузовые лифты
- Бетонные плиты
- Бетонные заводы
- Бункеры
- Конвейер керамической плитки
- Укладчики асфальта

♦ **Инфраструктурное оборудование**

- Автоматические промышленные двери
- Производственные ворота
- Производственные откидные дверцы
- Строительные леса
- Сигнализация
- Промышленная осветительная аппаратура
- Промышленное производство рабочих звонков
- Светофоры на заводской территории
- Шлюзные ворота
- Промышленные очистительные машины

**Содержание**


**1.** Описание..... стр. 1,2

2. Классификация передатчиков и приемников стр. 3

3. Технические характеристики передатчиков стр. 4 , 5

4. Технические характеристики приемников стр. 6 ,7

5. Принадлежности ..... стр. 8

6. Диаграммы подключений..... стр. 9

7. Габаритные размеры продукции стр. 10

8. Руководство по выбору модели стр. 11, 12


**Система радиоуправления обеспечивает ряд важных преимуществ**:

- Большая свобода передвижения
- Простота использования
- Точность и качество исполнения маневров
- Обзор
- Производительность

Новая серия систем дистанционного управления ORION от Jay Electronique представляет собой эффективное решение для широкого диапазона промышленных и стандартных задач.

Серия ORION объединяет большое количество передатчиков и приемников, обеспечивая достаточный выбор типов и наборов функций для удовлетворения множества различных требований наших пользователей.

Кроме этого, серия отличается множеством особенностей и значительных технологических преимуществ:

- Европейская сетка с 18 частотами в диапазоне 433 – 434 МГц
- FM радиоканал
- одновременная подача команд
- программирование функций при помощи клеммных перемычек в приемнике или кнопок в передатчике, что обеспечивает большие возможности (коды идентификации, рабочие режимы, взаимоблокировка команд, номер реле, контролируемый передатчиком, номер кнопки, контролирующий приемник), в зависимости от модели
- Компактная и легкая конструкция передатчиков и приемников
- Механическая защита кнопок
- Кнопка «Вкл. / Выкл.» (для некоторых моделей)

:


ООО Интеравтоматика

тел./факс: +38(056)744-97-31

тел.: +38(056)795-00-89

моб. тел.: (067) 618-05-10, (050) 454-36-28

E-mail: info@interautomatic.com.ua

## 1- Описание

### Эксплутационная надежность

Функции устройств серии ORION, призванные обеспечить эксплуатационную надежность:

♦ Ненаправленный радиоканал и нечувствительный к препятствиям, что повышает надежность связи.

♦ Быстродействующий радиоканал, снижающий риск возникновения помех от других систем, работающих в том же диапазоне частот.

♦ Приемные/передающие модули с индивидуальной кодировкой (программируемые пользователем).

♦ Время отклика, совместимое с большинством типов управляемого оборудования.

♦ Опция электрической взаимоблокировки для подавления противоречащих друг другу команд (например, одновременных команд вверх и вниз) за счет ввода приоритетности одного движения перед другим (программируется пользователем).

♦ Сигнальная дистанция - расстояние Хэмминга (минимальное число битов между двумя разными сообщениями) - 4

♦ Функция «Вкл. / Выкл.» (категория остановки B по EN954 - 1) доступна для передатчиков с кнопкой «Вкл. / Выкл.» и приемников с реле «Вкл.»

♦ Функция пассивного отключения приемника в случае радио помех (длительностью около 1 секунды), когда кнопка на передатчике нажата и удерживается.

### Установка других радиосистем

Во избежание продолжительных помех, препятствующих эксплуатации оборудования, системы серии ORION не должны монтироваться вблизи или использоваться одновременно с радиосистемами, генерирующими непрерывный радиосигнал в диапазоне ± 100 кГц относительно рабочей частоты системы серии ORION

Расстояние между передатчиком и используемым оборудованием также может влиять на импульсную передачу. Передатчик должен находиться как можно дальше от используемого радиоустройства.

### Режимы работы

Существует три рабочих режима, программируемых пользователем:

♦ Режим «непрерывного замыкающего контакта» (режим удержания)

Реле приемника в положении ON «ВКЛ.» до тех пор, пока удерживается соответствующая кнопка передатчика.

♦ «Режим непрерывного размыкающего контакта» (режим отключения)

Реле приемника в положении OFF «ВЫКЛ.» до тех пор, пока удерживается соответствующая кнопка передатчика.

♦ Режим с двумя устойчивыми состояниями (бистабильный), режим фиксации

Реле приемника замкнуто при первом нажатии соответствующей кнопки передатчика и разомкнуто при повторном нажатии.

При использовании радиоустройства необходимо учитывать, что, если оно используется в режиме удержания кнопок управления, могут возникать помехи в радиопередаче вследствие наложения радиоволн.

### Специальные характеристики передатчиков, оснащенных кнопкой «Вкл. / Выкл.»

-Во избежание неосторожных действий с функциональными кнопками, используется специальная кнопка «Вкл. / Выкл.» передатчика.

- Эта же кнопка также управляет реле приемника «Вкл.» (зависит от модели), таким образом, дублируется команда разъединения.

- Передатчики, снабженные этой кнопкой, имеют две функции, которые могут установлены пользователем:

- «Dead Man»- функция временной задержки : (программируемое время: 4, 15, 50 минут для вывода из активного режима): если не одна из кнопок не нажата, когда передатчик включен, он автоматически выключается по истечении запрограммированного времени. Реле приемника становится неактивным.

- Регулирование рабочей частоты: пользователь может выбирать и программировать частоту одного из 18 радиоканалов. Как только была изменена частота передатчика, автоматически изменяется и частота приемника.

### Список доступных радиоканалов:

| Серия ORION Номер канала | Частота, МГц | Серия ORION Номер канала | Частота МГц | Серия ORION Номер канала | Частота МГц |
|---|---|---|---|---|---|
| 01 | 433.100 | 07 | 433.700 | 13 | 434.300 |
| 02 | 433.200 | 08 | 433.800 | 14 | 434.400 |
| 03 | 433.300 | 09 | 433.900 | 15 | 434.500 |
| 04 | 433.400 | 10 | 434.000 | 16 | 434.600 |
| 05 | 433.500 | 11 | 434.100 | 17 | 434.700 |
| 06 | 433.600 | 12 | 434.200 | 18 | 434.740 |

Передатчики и приемники запрограммированы в соответствии с их конфигурацией на канал No. 17 (434.700 MHz). **Радиоканал может быть изменен только у передатчиков, снабженных кнопкой «Вкл. / Выкл.»**

## 2- Наборы комплектов передатчиков и приемников.

Все модели передатчиков и приемников доступны для использования.

### 2.1-Комплект из одного передатчика и приемника, без кнопки «Вкл. / Выкл.»:

| Количество необходимых функций | Передатчик | | | Приемник | | |
|---|---|---|---|---|---|---|
| | Стандартный | Промышленный | Многофункциональный | DIN-рейка | Промышленный малый. | Промышленный большой |
| 1 | Д | Д | Д | Д | Д | Д |
| 2 | О | О | Д | О | О | Д |
| 3 | Д | Д | Д | Д | Д | Д |
| 4 | О | О | Д | | О | Д |
| 5 | | | Д | | | Д |
| 6 | | | Д | | | Д |
| 7 | | | Д | | | Д |
| 8 | | | О | | | О |
| 9 | | | Д | | | Д |
| 10 | | | Д | | | Д |
| 11 | | | Д | | | Д |
| 12 | | | Д | | | Д |
| 13 | | | Д | | | Д |
| 14 | | | Д | | | Д |
| 15 | | | Д | | | Д |
| 16 | | | О | | | О |

Д - Доступный для использования комплект

О - Оптимальный набор кнопок у передатчика и набор реле у приемника.

### 2.2- Комплект из одного передатчика и одного приемника без функции «Вкл. / Выкл.»:

| Количество необходимых функций | Передатчик | | Приемник | | |
|---|---|---|---|---|---|
| | Промышленный | Многофункциональный | DIN- рейка | Промышленный малый. | Промышленный большой |
| 1 + "on/off" | Д | Д | Д | Д | Д |
| 2 + "on/off" | О | Д | О | Д | Д |
| 3 + "on/off" | Д | Д | | Д | Д |
| 4 + "on/off" | О | О | | О | Д |
| 5 + "on/off" | | Д | | | Д |
| 6 +"on/off" | | Д | | | Д |
| 7 +"on/off" | | Д | | | Д |
| 8 + "on/off" | | О | | | О |
| 9 + "on/off" | | Д | | | Д |
| 10 + "on/off | | Д | | | Д |
| 11 + "on/off | | Д | | | Д |
| 12 +"on/off | | Д | | | Д |
| 13 +"on/off | | Д | | | Д |
| 14 + "on/off | | Д | | | Д |
| 15 +"on/off | | Д | | | Д |
| 16 +"on/off" | | О | | | О |

Д - Доступный для использования комплект

О - Оптимальный набор кнопок у передатчика и набор реле у приемника.

### 2.3-Комплект из N передатчиков и M приемников :

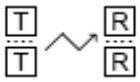


При необходимости любое число передатчиков ORE может быть соединено с любым числом приемников ORR.

Каждое реле приемника ORR может быть независимо подключено к любой кнопке передатчика посредством простой операции.

## 3- Технические характеристики передатчиков

### 3.1 Технические характеристики, общие для всех 3 версий (стандартная, промышленная и многофункциональная)

| | |
|---|---|
| **Режим работы** | Одновременные команды |
| **Передающий модуль** (1) | 18 частот на каждый прибор |
| **Частота передачи сигнала** (1) | UHF 433,100 МГц to 434,740 МГц |
| **Мощность передачи** (1) | < 1 мВ (лицензии не требуется) встроенная антенна |
| **Средняя дальность действия** (2) | 150 m на открытом пространстве<br>50 m в типичной производственной среде |
| **Модуляция** | **FM** |
| Радиоканал | Мгновенно (при нажатии кнопки управления) |
| **Идентификационный код** | 256 кодов, программируемых микропереключателями на передатчике |
| **Диапазон рабочих температур** | -20° **C** до **+** 50° **C** |
| **Диапазон температур хранения** | -30° **C** до **+** 70° **C** |
| **Индикация зарядки батарей или аккумулятора.** | 2 уровня индикации с красным индикатором<br>**Красный индикатор выключен** = уровень заряда батарей или аккумулятора > 10%<br>**Красный индикатор мигает** = батарея должна быть заменена или аккумулятор перезаряжен. |
| **Другая индикация** | **Модель без кнопки «ВКЛ. / ВЫКЛ.»:**<br>зеленый индикатор загорается и мигает, пока нажата функциональная кнопка<br>**Модель с кнопкой «ВКЛ. / ВЫКЛ.»:**<br>зеленый индикатор загорается и мигает, когда активна коммутационная модель (клавиатура) передатчика. |
| **Крепление** | • Зажим (дополнительная принадлежность, см. ч. 8)<br>• Крепежный кронштейн (дополнительная принадлежность, см. ч. 8) |

(1)- Оборудование запрограммировано на стандартный радиоканал 17.
**ВНИМАНИЕ:** Радиоканал передатчиков может быть изменен только у передатчиков ORE, снабженных кнопкой «ВКЛ. / ВЫКЛ.»
(2)- Дальность действия варьируется в зависимости от условий среды, антенны и ее расположения (дальность действий снижается из-за металлических препятствий, таких как: металлические каркасы (конструкции), стены и т.д.).

### 3.2 Технические характеристики для каждой версии

| | Стандартная **(ORET)** | Промышленная **(OREi)** | Многофункциональная **(OREL)** |
|---|---|---|---|
| Корпус | ABS | ABS | ABS |
| Цвет корпуса | черный | желтый | желтый |
| Степень защиты | IP40 | IP67 | IP65 |
| Вес (с батареями и аккумуляторами) | 65 г | 75 г. | 160 г |
| Число командных кнопок | 1, 2 или 4 | 2 или 4 | 4, 6, 8, 12 или 16 |
| Питание | 2 x 1,5В батареи тип AAA (3) | 2 x 1,5В батареи тип AAA (3) | 3 x 1,5В батареи (тип AAA)<br>или 3 x аккумуляторы (тип AAA) (4) |
| Автономность | 1 год<br>(для стандартного использования 50 раз в день, с импульсами в 2 сек.) | | Питание от батарей: стандартные или промышленные передатчики<br>Питание от аккумуляторов: 42ч ( 50% время использования) |

| | | |
|---|---|---|
| Время зарядки (с аккумуляторами) | | < 3 ч |
| Диапазон температур зарядки (с аккумуляторами) | | °C до +40°C |
| Безопасность | 1 кнопка "вкл. / выкл." (зависит от модели) | |
| Механическая защита | Встроенная защитная крышка | |
| Хранение | Футляр : **OWE13** (доп. принадлежность) | Футляр : **UBWE34** (доп. принадлежность) |

(3) = Снабжен батареями 2 AAA.
(4) = Снабжен батареями 3 AAA; может использоваться с аккумуляторами 3 AAA.
Передатчики, снабженные аккумуляторами AAA, могут перезаряжаться с помощью зарядного устройства. Зарядное устройство необходимо заказывать отдельно.

## 3.3 Типы моделей

### Стандартные модели ORET:

1 КНОПОЧНЫЕ X 2 КНОПОЧНЫЕ 4 КНОПОЧНЫЕ

### Промышленные модели OREi:

**С кнопкой «вкл. / выкл.»**

**2 кнопочные + «Вкл. / Выкл.»**

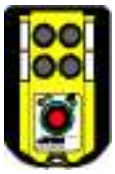

**4 кнопочные + «Вкл. / Выкл.»**

**Без кнопки «вкл. / выкл.»**

**2 кнопочные**

**4 кнопочные**

### Многофункциональные модели OREL :

**С кнопкой «Вкл. / Выкл.»**

**4 кнопочные + «Вкл. / Выкл.»**

**6 кнопочные + «Вкл. / Выкл.»**

**8 кнопочные + «Вкл. / Выкл.»**

**12 Кнопочные +«Вкл. / Выкл.»**

**Без кнопки «Вкл. / Выкл.» 8- и 16- кнопочные**

## 3.4 Функции индикатора

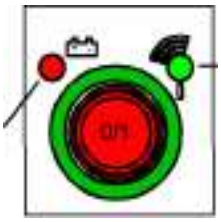


**Передатчик с кнопкой «Вкл. / Выкл.»**

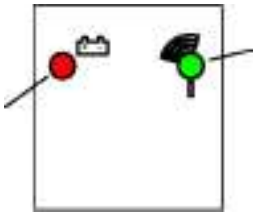


**Передатчик без кнопки «Вкл. / Выкл.»**

# 4- Технические характеристики приемника

## 4.1 Технические характеристики, общие для всех 3 версий (на DIN-рейке , промышленные малые модели и промышленные большие модели)

| | |
|---|---|
| Диапазон температур использования | -20°C to +50°C |
| Диапазон температур хранения | -30°C to +70°C |
| Тюнер (1) | UHF 433, МГц до 434, 740 МГц |
| Чувствительность | <2uV |
| Идентификационный код | Благодаря алгоритму запоминания реле приемника могут фиксировать идентификационные коды подсоединенных передатчиков |
| Защита питания | Против сверхтоков : 1 предохранитель фазы (ORRS и ORRA)<br>Против инверсии полярности, если источник питания 12VDC. |
| Выходы<br>Тип команды<br><br>Мин. / Макс. ток<br>Максимальное напряжение<br>Время отклика<br>Тип переключения | <br>Реле с контактом 1 NO (1 NC или бистабильный контакт можно запрограммировать)<br>10 mA / 8A (50mA рекомендуется)<br>250 В AC<br>50 мс<br>DC 13 при 0,5 A/ 24 В DC – AC 15 при 3 A / 250 В AC перемен. тока |
| Режим работы | Постоянный или бистабильный (осуществляется перемычкой или микропереключателем) |
| Взаимоблокировка | Программируется с помощью соединителя или микропереключателя |
| Дополнительная функция | 1 реле «Вкл.» (контролируется кнопкой «Вкл. / Выкл.» - в зависимости от модели передатчика).<br>Категория B в соответствии с EN 954-1 |

### 4.2 Технические характеристики, индивидуальные для каждой версии.

| | Модель « DIN-рейка » **(ORRD)** | Промышленная «малая модель» **(ORRS)** | Промышленная «большая модель» **(ORRA)** |
|---|---|---|---|
| Состав корпуса | PC-GF | ABS | |
| Цвет корпуса | серый | желтый | серый |
| Степень защиты | IP 20 | IP 65 | |
| Количество управляющих выходов | 3 или 2+1 (2) | 2 или 4+1 (2) | 8+1 (2) или 16+1 (2) |
| Максимальная масса | 220 г | 350 г | 1200 г |
| Максимальное количество функциональных кнопок передатчика (3) , управляемых с помощью функц. реле | 10 | | 4 |

| | | | |
|---|---|---|---|
| Количество выходов реле, одновременно контролируемых | 3 функции реле или 2 функции реле + 1 "Вкл." реле | **ORRS21••••• модель**<br>2 функции реле<br>**ORRS42••••• модель**<br>4 функции реле или 3 функции реле + 1 "Вкл.» реле | **Все модели**<br>9 функций реле или 8 функций реле + 1 "Вкл." реле |
| Питание<br>Напряжение | 12 В DC (-25%/+25%)<br>24 В DC (-10%/+30%)<br>24 В AC (+10%/-15%) | ORRS•••••F модель<br>12 В DC (от 9 до 20 В DC)<br>24 В DC (от 20 до 75 В DC )<br>24 В AC (+10%/-5%) И<br>48 В AC (+10%/-15%)<br>ORRS•••••T модель<br>115 В AC (+10/%-15%)<br>ORRS••••U модель<br>230 В AC (+10%/-15%) | ORRA••••4 модель<br>12 В DC (от 9 до 20 В DC)<br>24 В DC (от 20 до 28 В DC)<br>ORRA••••A модель<br>24 В AC (+10%/-15%)<br>48 В AC (+10%/-15%)<br>ORRA••••B модель<br>115 В AC (+10%/-15%)<br>230 В AC (+10%/-15%) |
| Макс. потребление | 75 мА для DC / 3,5 ВА для AC | 180 мА для DC / 5 ВА для AC | 260 мА DC / 11 ВА для AC |
| Мин. потребление | 320 мВт для 12/24 В DC | 23 мА для 12В DC/350 мВт для 24 В DC | |
| Способ крепления | DIN -рейка | 2 внешних отверстия x M4 | 4 внешних отверстия x M4 |
| Ввод кабеля | | 1 пластиковый кабельный уплотнитель: PG 13,5 (для кабеля диаметром от 8мм до 12 мм) | 1 пластиковое покрытие: PG M16(0 5 до 7 мм) 1 пластиковый кабельный уплотнитель: PG M32 (от 20 мм до 26 мм) |
| Подключение к оборудованию | С помощью пружинных зажимов (для кабеля сечением 2,5 мм$^2$) | | |
| Индикаторы : Источник питания<br>Прием радиочастот<br>Режим программирования<br>Для реле выхода | 1 зеленый индикатор<br>1 желт. индикатор<br>1 красный индикатор<br>нет индикатора | 1 зеленый индикатор<br>1 зеленый индикатор<br>1 красный индикатор<br>1 красный индикатор | |
| Антенна | Внешняя, подключение посредством штекера BNC | 1/4 волновая зафиксированная антенна (4) или внутренняя(5) | |
| Рекомендуемая антенна (штекер BNC) [4]:<br>Внешняя установка<br>Установка на транспортном средстве<br>Установка в пластмассовом корпусе<br>Установка в металлическом корпусе | антенна VUB084 или антенна VUB086 (возможно использование расширения с помощью VUB105/VUB125/VUB131)<br>антенна VUB084 + расширение с помощью VUB105/VUB125/VUB131 или антенна VUB086 + расширение с помощью VUB105/VUB125/VUB131<br>ORRA и ORRS: антенна VUB084 или антенна VUB086<br>ORRD: : антенна VUB084+ 90° BNC угольник VUB060<br>антенна VUB084 + расширение 0,5м VUB170 или антенна VUB086 + расширение 0,5м VUB170 | | |

(1)=Оборудование в стандартной конфигурации запрограммировано на радиоканал 17.
ВНИМАНИЕ: Радиоканал передатчиков может быть изменен только у передатчиков ORE, снабженных кнопкой «ВКЛ. / ВЫКЛ.»
(2) = Реле «Вкл.» (у моделей передатчиков с функциональной кнопкой «Вкл. / Выкл.»)
(3) = Различное количество кнопок передатчика и / или различные идентификационные коды
(4) = Возможность подключения посредством BNC штекера у промышленных приемников, с комплектом OWR01
(5) = Подключение антенны возможно к корпусам промышленных приемников, с комплектом OWR02 (поставляется с приемником); осторожно: в этом случае диапазон делится пополам.

## Модель «DIN - рейка » (ORRD)

## Промышленная «малая модель» (ORRS)

(Примечание: модель ORRS42L1U ниже)

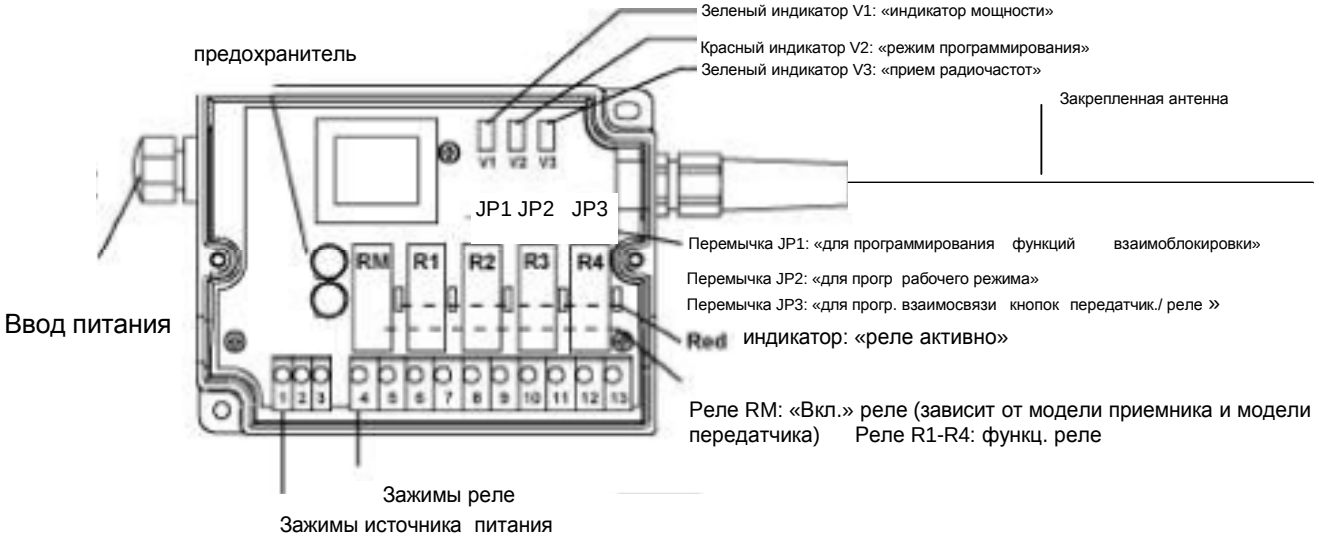

**Промышленная модель большого размера (ORRA)**

(см. ORRAH2L1U модель ниже)

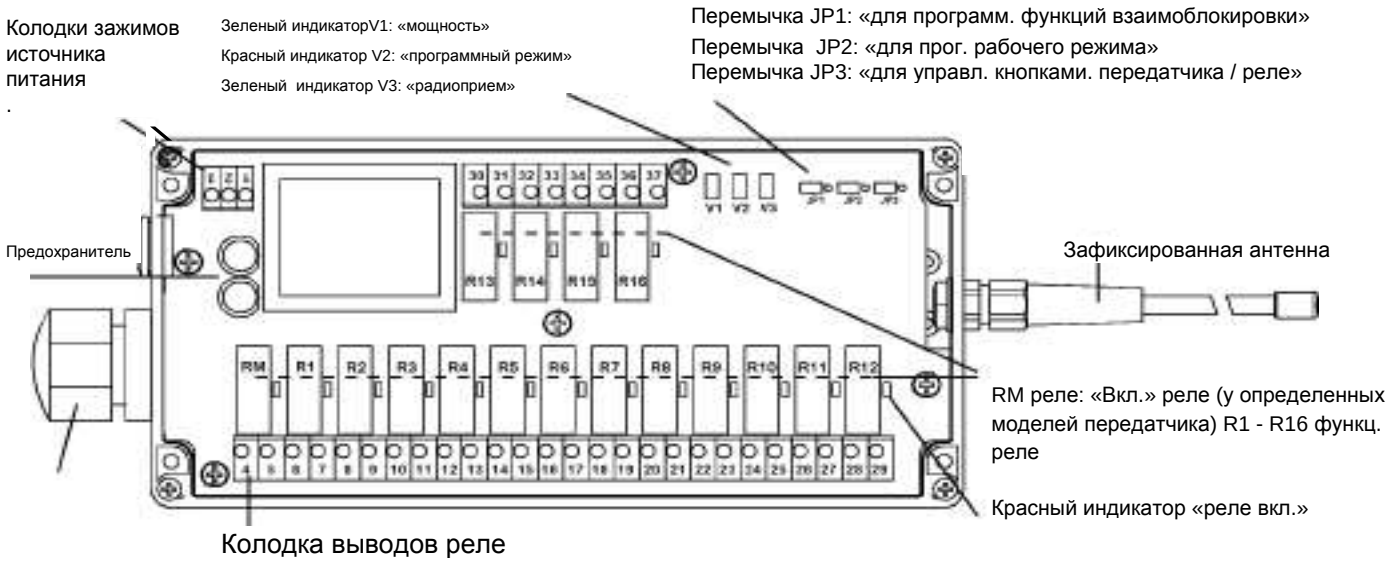


## 5- Принадлежности

### 5.1 Технические характеристики зарядного устройства (для многофункциональных передатчиков с аккумуляторами)

| | | |
|---|---|---|
| Питание | | 12/24 В CD или 230В AC |
| Степень защиты | | IP 20 |
| Масса | | 400 г макс. |
| Выход | Напряжение<br>Макс. ток | 9В DC<br>300 mA |
| Диапазон температур хранения | | от -30°C до +70°C |
| Диапазон температур зарядки | | от 0°C до +40°C |

Длина согласующего кабеля / подсоединение к многофункциональному передатчику 1,70м

Зарядка
12-24В DC / 9В DC
(кабельный разъем)
с 3 аккумуляторами

Зарядка
230В AC / 9В DC (европ/ англ. разъем)
С 3 аккумуляторами

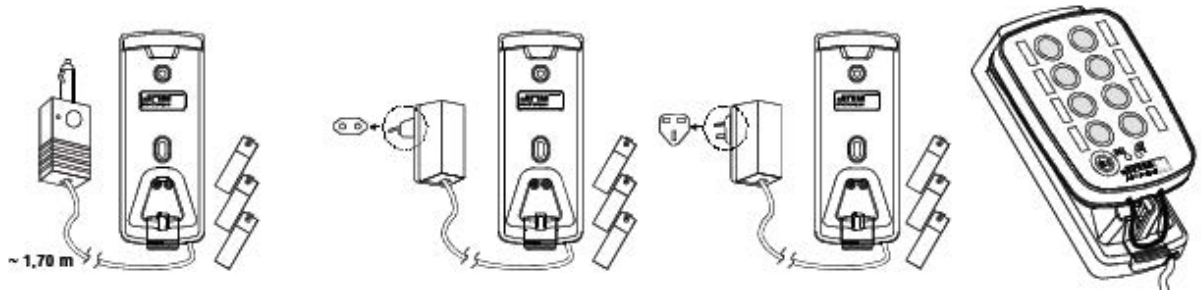


модель: **ORCL1**

Европейский разъем
модель **ORCLU**

Английский разъем
модель **ORCLW**

## 5.2 Маркировка функциональных кнопок передатчика Orion

Функции различных кнопок обозначаются при помощи самоклеющихся маркеров, которые размещаются в углублениях в корпусе устройства рядом с соответствующими кнопками. Маркеры поставляются в виде листов, на которых отпечатаны наборы необходимых символов. Просто выберите маркеры, соответствующие вашей конфигурации оборудования.

| | |
|---|---|
| Маркер для стандартных передатчиков (все модели), промышленные передатчики (все модели) и многофункциональные передатчики (для 4, 6 и 8 кнопочных моделей) | Маркер для многофункциональных передатчиков (12 или 16 кнопок) |
| Схема из 45 черно-белых прямоугольных функциональных символов (1 комплект для соответствующего передатчика) | Схема из 64 черно-белых круглых символов (1 комплект для соответствующего передатчика) |

**OWE301**

**OWER403**

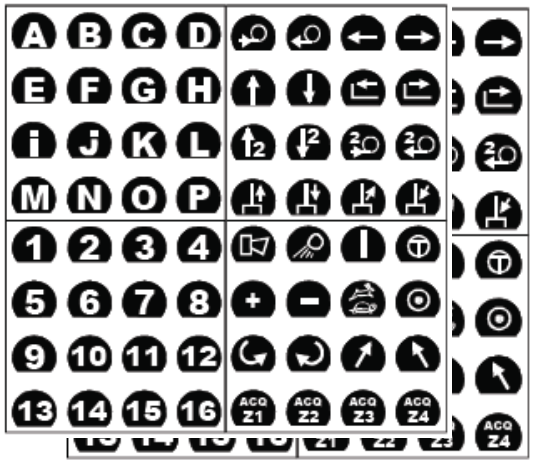


# 6- Диаграммы соединений

## 6.1 Диаграмма соединений для модели « DIN-рейка » (ORRD)

2 — 1-2 выводы - источник питания: см. соединения ниже [4]

4 — 3-4 выводы -реле RM «Вкл. » или функциональное реле R3 [(1)]

6 —5-6 выводы - функциональное реле R1

8 —7-8 выводы - функциональное реле R2

## 6.2 Диаграмма соединений для промышленной «малой модели» (ORRS)

Источник питания: схемы подключений для соответствующих моделей см. ниже

**ORRS21L1-** **ORRS42L1-**

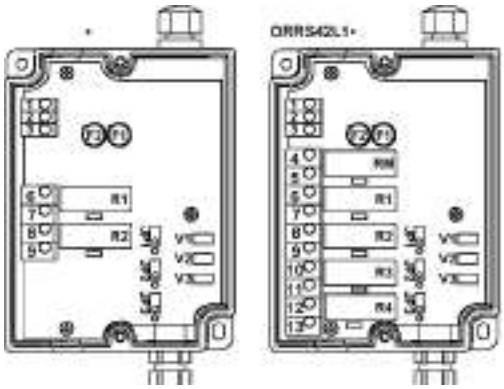

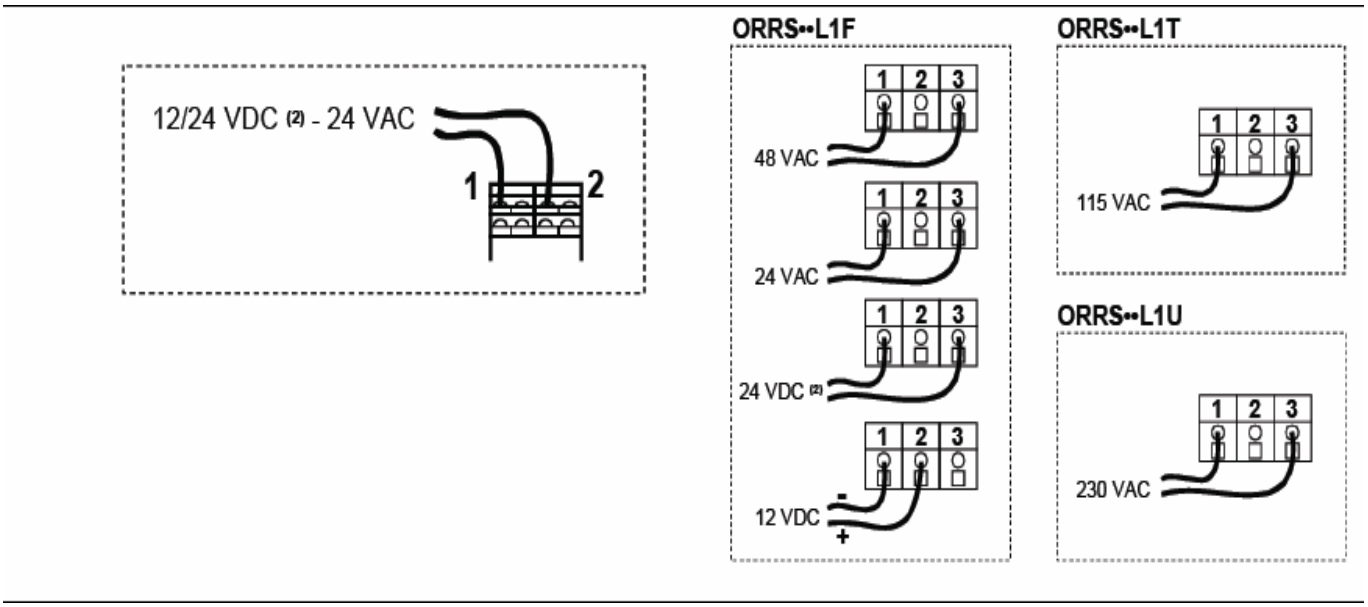


## 6.3. **Диаграмма соединений для промышленной «большой модели» ORRA**

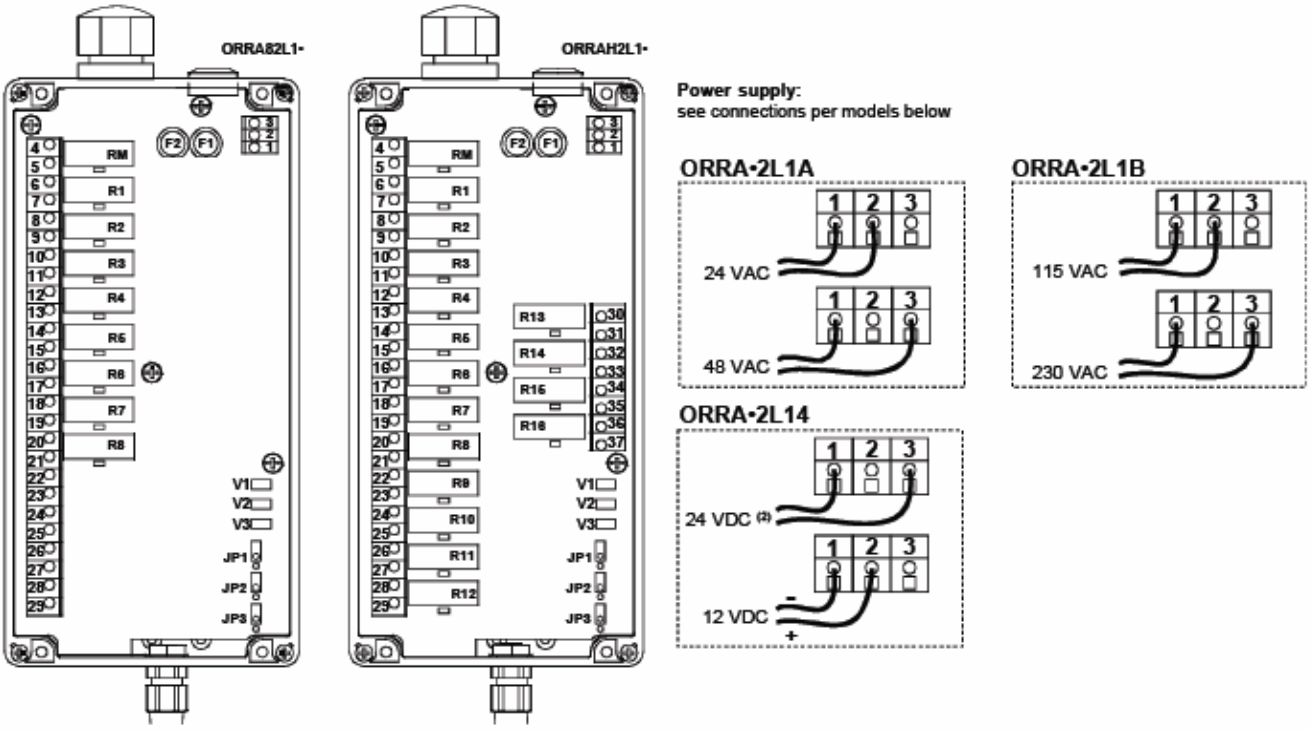

(1)Функция реле может быть выбрана с помощью микропереключателя
(2)Необходимо учитывать отсутствие полярности

## 7- Размеры (мм)

### 7.1 Стандартные передатчики **ORET**

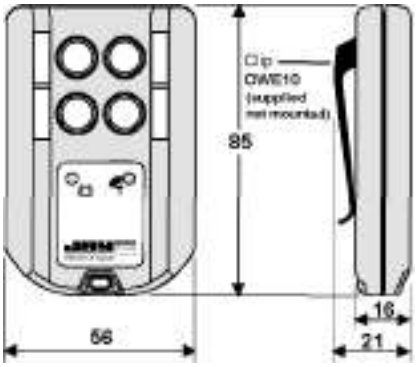


### 7.2 Промышленные передатчики **OREi**

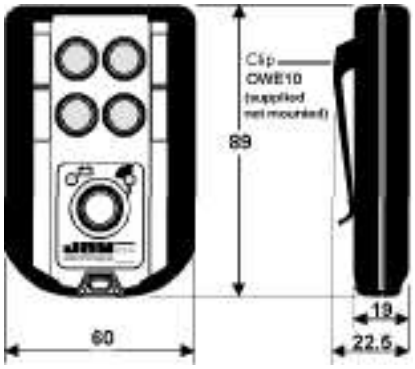


### 7.3 Многофункциональные передатчики **OREL**

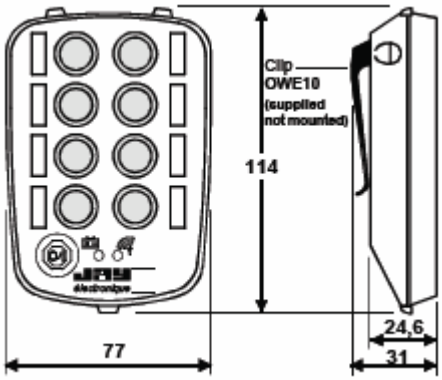


### 7.4 Настенное устройство **ORCL**

Зарядное устройство **ORCL•**

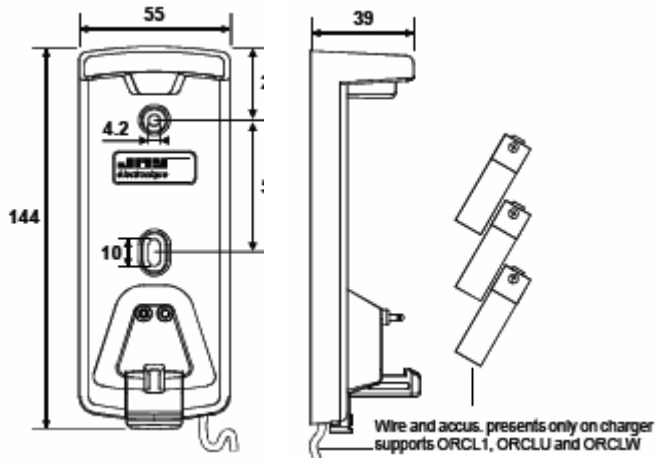


### 7.5 Промышленная «малая модель» ORRS

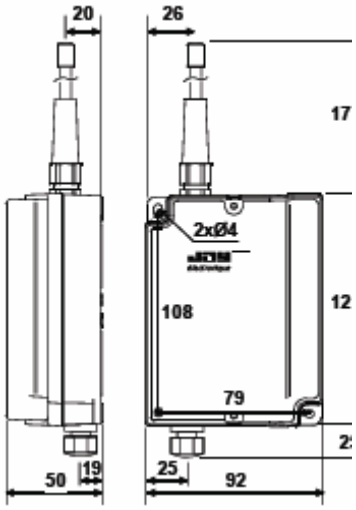


### 7.6 Промышленная «большая модель» (ORRA)

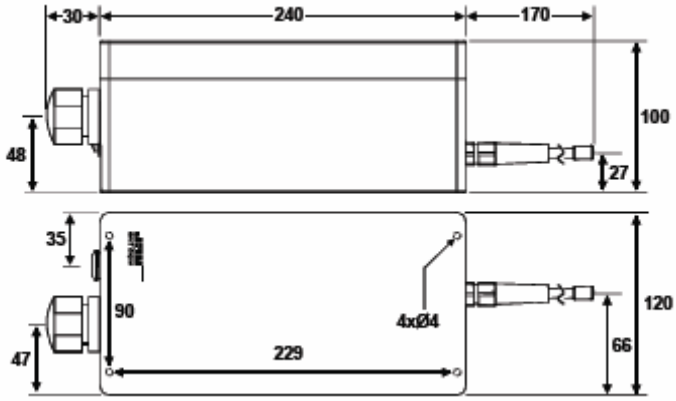

## 7.7 Модель « DIN-рейка » (ORRD)

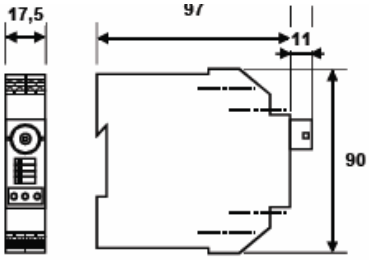


## 7.8 Принадлежности

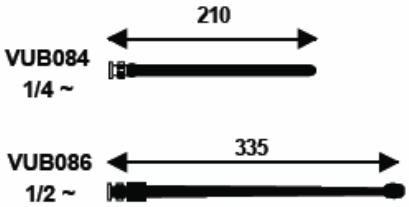


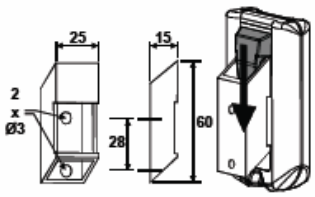


# 8- Руководство по выбору модели передатчика

## 8.1 Передатчики ORION ([1])

Количество **функциональных кнопок**

Модель передатчика

| | Standard [2] | Industrial [2] | Industrial [2] + "on/off" button | Multifunction [3] | Multifunction [3] + "on/off" button |
|---|---|---|---|---|---|
| 1 | ORET11SL1 | | | | |
| 2 | ORET21SL1 | OREI21SL1 | OREI22SL1 | | |
| 4 | ORET41SL1 | OREI41SL1 | OREI42SL1 | | OREL42SL1 |
| 6 | | | | | OREL62SL1 |
| 8 | | | | OREL81SL1 | OREL82SL1 |
| 12 | | | | | ORELD2SL1 |
| 16 | | | | ORELH1SL1 | |

(1)= Оборудование запрограммировано на радиоканал 17 в соответствии со стандартной конфигурацией.
ВНИМАНИЕ: Радиоканал передатчиков может быть изменен только у передатчиков ORE, снабженных кнопкой «ВКЛ. / ВЫКЛ.»
(2) = Оборудование снабжено батареями 2 AAA.
(3) = Оборудование, снабженное батареями 3 AAA, может использоваться с аккумуляторами 3 AAA.
Передатчики с аккумуляторами AAA могут перезаряжаться с помощью зарядного устройства ORCL. Зарядное устройство заказывается отдельно.

♦ **Принадлежности для передатчиков ORION:**

**Крепёжные кронштейны и зарядные устройства**

| Наименование | Назначение |
|---|---|
| OWE01 | Крепежный кронштейн и промышленный передатчик с несущим зажимом |
| ORCL | Крепежный кронштейн для многофункционального передатчика |
| ORCL1 | 12-24 В DC аппаратный соединитель / 9 В DC зарядное устройство + 3 аккумулятора типа AAA для многофункциональных передатчиков (OREL) с аккумуляторами |
| ORCLU | 230 В AC (европейский разъем) / 9 В AC зарядное устройство + 3 аккумулятора тип AAA для многофункциональных передатчиков (OREL) с аккумуляторами |
| ORCLW | 230 В AC (английский разъем) / 9 В AC зарядное устройство + 3 аккумулятора типа AAA для многофункциональных передатчиков (OREL) с аккумуляторами |

**Маркировка для функциональных кнопок**

| Наименование | Назначение |
|---|---|
| OWE301 | 45 черно-белых прямоугольных функциональных символов для стандартных, промышленных и многофункциональных передатчиков (4, 6 или 8 кнопок ) [4] |
| OWE403 | 64 черно-белых круглых символов для многофункц. передатчиков (12 или 16 кнопок))[4] |

(4) - передатчик комплектуется соответствующим набором.

**Прочие принадлежности**

| Наименование | Назначение |
|---|---|
| OWE10 | Зажим (для модели OWE01, ремень, сумка...) (5) |
| OWE20 | Ремень шейный |
| OWE13 | Футляр для стандартного (ORET) или промышленного (OREi) передатчика |
| UBWE34 | Футляр для многофункционального (OREL) передатчика |

(5) = 1 зажим (не установлен) размещен на передатчика

## 8- Руководство по выбору модели приемника

### 8.2 Приемники ORION ([1])

¦ Количество функциональных реле

¦ ¦ Модель приемника / тип источника питания
| Модель | Промышленная «малая модель» | Промышленная «большая модель» |
¦ ¦ « DIN-рейка »

| | DIN rail 12VDC 24VDC 24VAC | Industrial small model 12VDC 24VDC 24VAC 48VAC | Industrial small model 115VAC | Industrial small model 230VAC | Industrial large model 12VDC 24VDC | Industrial large model 24VAC 48VAC | Industrial large model 115VAC 230VAC |
|---|---|---|---|---|---|---|---|
| | | | | | | | |
| 2 | | ORRS21L1F | ORRS21L1T | ORRS21L1U | | | |
| 2 + 1 (2) | ORRD22L1C | | | | | | |
| 3 | | | | | | | |
| 4 + 1 (2) | | ORRS42L1F | ORRS42L1T | ORRS42L1U | | | |
| 8 + 1 (2) | | | | | ORRA82L14 | ORRA82L1A | ORRA82L1B |
| 16 + 1 (2) | | | | | ORRAH2L14 | ORRAH2L1A | ORRAH2L1B |

.

(1)= Оборудование запрограммировано на радиоканал 17 в соответствии со стандартной конфигурацией.
ВНИМАНИЕ: Радиоканал передатчиков может быть изменен только у передатчиков ORE, снабженных кнопкой «ВКЛ. / ВЫКЛ.»
(2) = реле «Вкл.»

♦ **Принадлежности для приемников ORION:**

| Наименование | Описание |
|---|---|
| OWR01 | комплект съемной антенны BNC (3) |
| OWR02 | комплект внутренней антенны, (4) |
| VUB084 BNC | четвертьволновая прямая антенна BNC (5) |
| VUB086 | полуволновая прямая антенна BNC (5) |
| VUB060 | 90° BNC изгиб для антенны VUB084 или расширение для антенны BNC (3) (6) |
| VUB170 | 0,5 м расширение для антенны BNC (5) |
| VUB105 | 2 м расширение для антенны BNC + неизолированный кронштейн (5) |
| VUB125 | 5 m расширение для антенны BNC + неизолированный кронштейн (5) |
| VUB131 | 10 m расширение для антенны BNC + неизолированный кронштейн (5) |

(3) = антенна BNC и расширение BNC заказываются отдельно
(4) = промышленные приемники снабжены одним комплектом
(5) = За исключением модели « DIN – рейка» со стандартной антенной BNC, для других моделей приемников требуется комплект съемной антенны (см.) OWR01- для использования антенны и съемного расширения антенны.
(6) = Не подходит для прямого соединения с антенной. (см.) VUB086; в этом случае используйте расширение типа VUB1••

Продукция, представленная в этом документе, быстро изменяется. Описание продукта и технические характеристики не связываются на контрактной основе.

ООО Интеравтоматика
тел./факс: +38(056)744-97-31
тел.: +38(056)795-00-89
моб. тел.: (067) 618-05-10, (050) 454-36-28
E-mail: info@interautomatic.com.ua