R7-T21D...

2 перекл. двойных контакта, 6A
Для низких токов
Согласно EN60077-1-2/99, EN61373/99

6A / 250В AC1 6A / 30В DC

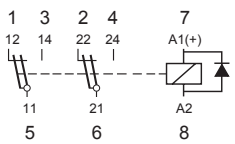

Катушка

Рабочий диапазон напряжения	0,7U_N ... 1,25U_N
Напряжения отключения (DC)	≥ 0,1U_N
Номинальная мощность (DC)	1,07Вт
Генерация процессов	0В, включая FWD

Vdc, В	R±10%, Ом	I, мА
24	535	45
48	2004	24
72	4750	15
110	11337	10

Все параметры измерены при Un и температуре 20°C

Электрическая долговечность

таблица 1

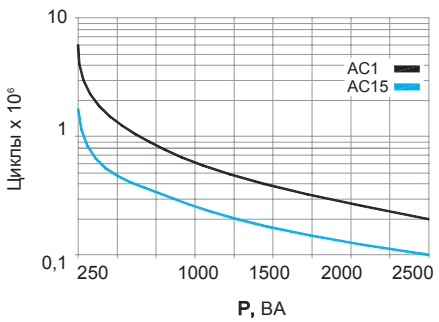

Контакты

Стандартный материал, код 1	AgNi+0,2µ Au
Материал по заказу... код 4	AgNi + 10µ Au
Номинальный ток	6A
Минимальный ток	1мА
Максимальный пиковый ток (20мс)	15A
Макс. коммутир. напряжение (ст. загрязнения 3)	250В
Максимальная нагрузка при AC1 (таблица 1)	
Отключающая способность при DC (таблица 2)	>100.000 цикл.

Отключающая способность DC

таблица 2

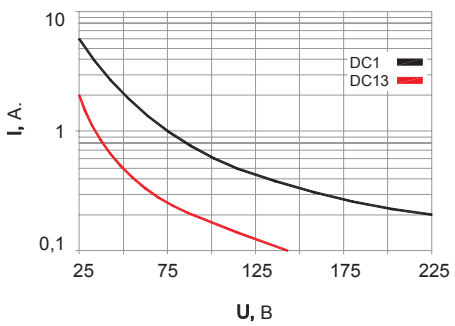

Технические параметры

Степень загрязнения	PD3
Механическая долговечность (6.000 цикл./час)	> 20x10⁶ циклов
Температура в рабочем режиме	-40°C (без инея)... +40°C
Диэлектрическая прочность (1,2/50µс)	
контакт/катушка	4кВ/2200В
между контактами	4кВ/2200В
между коттактами одного полюса	1550В
Термический класс	B (130°C)
Вибрация: Категория / класс	1 / B Монтаж на корпусе
Вибрация: Частота	5-150Hz (3 оси)
Ускорение	5 g (3 оси)
Время входа (U_N) / выхода	10 мс / 15 мс
Вес	35г

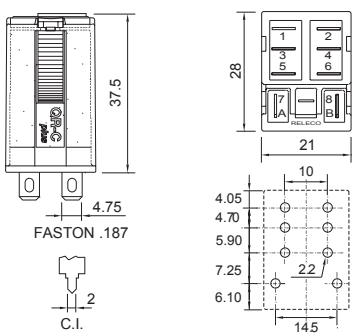

Наименования

Стандартные исполнения (DC)

DC — 24, 48, 72,110

R7-T21D / ...B

Внимание: При заказе указать класс и значение тока. Пример: R7-T21D/DC24B