CENTRUM PRODUKCYJNE PNEUMATYKI
PREMA SPÓŁKA AKCYJNA

ul. Wapiennikowa 90, 25-101 KIELCE, tel. 041 361-95-24, fax. 0-41 361-91-08 www.prema.pl e-mail: prema@prema.pl

MAŁOGABARYTOWE ZAWORY ROZDZIELAJĄCE 5/2 G1/4
– sterowane elektromagnetycznie
– sterowane elektromagnetycznie, powrót ciśnieniem i sprężyną
Seria ZMG z przyłączem NAMUR

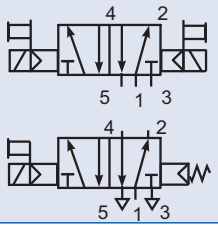

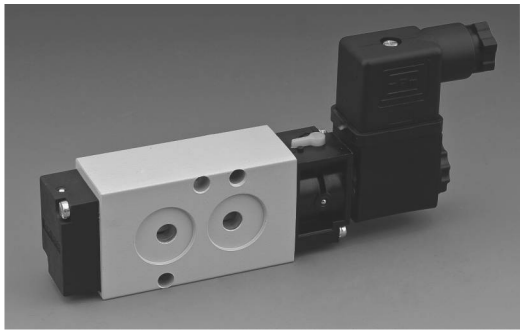

ZASTOSOWANIE

Zawory rozdzielające służą do sterowania elementami wykonawczymi np. siłownikami w pneumatycznych układach napędowych i sterujących. Stosowane są do zmiany kierunku przepływu czynnika roboczego w przewodach pneumatycznych lub do odcinania przepływu. Przyłącze NAMUR pozwala na zamontowanie zaworów bezpośrednio na elemencie wykonawczym. Zawory rozdzielające szczególnie nadają się do sterowania siłownikami i napędami obrotowymi jednostronnego lub dwustronnego działania.
CPP PREMA S.A. oferuje również specjalne płyty do mocowania zaworów rozdzielających 5/2 G1/4 i G1/8 na napędach obrotowych.

DANE TECHNICZNE

Zakres ciśnień pracy:
– zawór sterowany elektromagnetycznie - 0.15÷0.7 MPa
– zawór sterowany elektromagnetycznie powrót ciśnieniem I sprężyną - 0.3÷0.7 MPa

Zakres temperatur pracy:	od 0° do +65°C
UWAGA: Zaleca się stosowanie elektrozaworów zaworów w warunkach wilgotności względnej do 85% w zakresie temperatur pracy	
Rodzaj konstrukcji:	suwakowy
Kierunek przepływu:	zgodnie ze schematem
Sposób zasilania:	przewodowo sprężonym powietrzem o maksymalnej wielkości cząstek stałych 40 µm, smarowanym mgłą olejową 2÷5 kropli/m^3 lub sprężonym powietrzem o maksymalnej wielkości cząstek stałych 10 µm niesmarowanym
Względny czas sterowania elektromagnesem:	100%
Rodzaj prądu zasilającego elektromagnes:	stały lub przemienny
Napięcie prądu zasilającego elektromagnes:	12V, 24V= +/- 10% 24V, 110V, 230V/50Hz +/- 10%
Moc prądu stałego:	od 4,8 W do 6,5 W
Moc prądu przemiennego:	od 7 VA do 8,5 VA
Stopień zabezpieczenia elektrycznego:	Ip65
Materiały konstrukcyjne:	**Korpus** - stop aluminium; **Pokrywy** - tworzywo sztuczne **Suwak** - stal nierdzewna; **Uszczelnienia** - poliuretan (PU)

WYMIARY

Funkcja zaworu	Symbol graficzny rodzaj sterowania	Gwint przyłącza	Przelot zaworu [mm]	Numer zamówieniowy
5/2	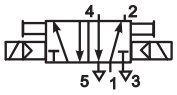 elektromagnetycznie	G1/4	Ø6	22.0401.5214x
	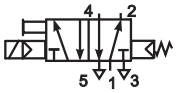 elektromagnetycznie, powrót ciśnieniem i sprężyną	G1/4	Ø6	22.0403.5214x

W numerach zamówieniowych zaworów w miejscu oznaczonym przez "x" należy wpisać literowy kod napięcia sterującego według następującego schematu:

prąd stały: A - 12V, B - 24V

prąd przemienny 50 Hz: E - 24V, H - 110V, J - 230V

MAŁOGABARYTOWY ZAWÓR ROZDZIELAJĄCY ZMG 5/2 G1/4 z przyłączem NAMUR

STEROWANY ELEKTROMAGNETYCZNIE

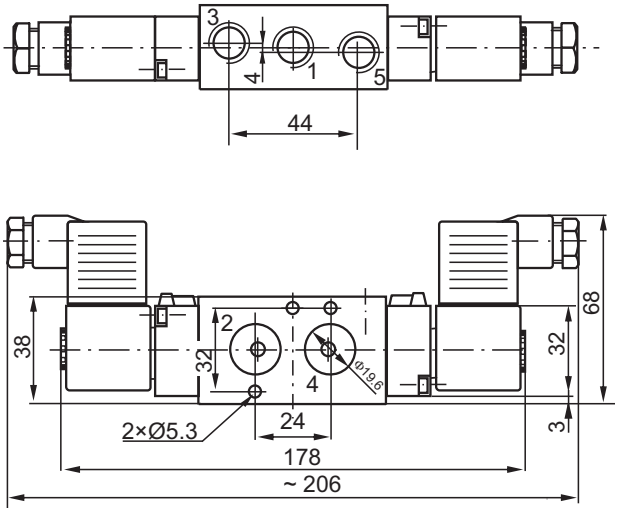

STEROWANY ELEKTROMAGNETYCZNIE, POWRÓT CIŚNIENIEM I SPRĘŻYNĄ

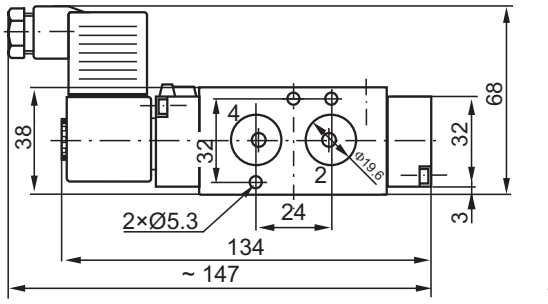

SPOSÓB ZAMAWIANIA

W zamówieniu należy podać: nazwę i funkcję zaworu, gwint przyłącza, napięcie sterujące i numer zamówieniowy oraz ilość sztuk np:

Zawór rozdzielający ZMG 5/2 G1/8 sterowany elektromagetycznie, powrót ciśnieniem i sprężyną z przyłączem typu NAMUR, 230V 50Hz nr 22.0403.5218J 6 szt.

MAŁOGABARYTOWY ZAWÓR ROZDZIELAJĄCY ZMG 5/2 G1/4
Z płytą przyłączeniową do montażu na pneumatycznym siłowniku obrotowym

Zawór rozdzielający 5/2 G1/4 z płytą przyłączeniową typu A

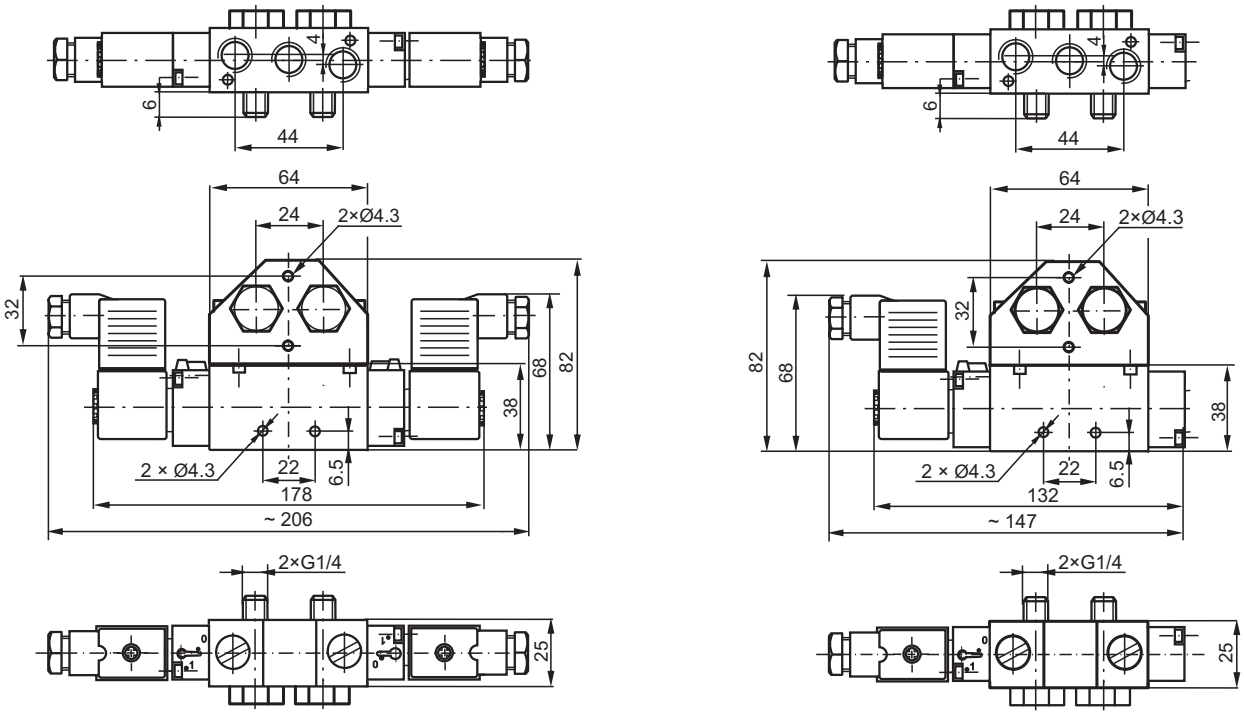

Numer zamówieniowy płyty 25.0701.5214

Specjalna płyta przyłączeniowa do zaworów małogabarytowych 5/2 G1/4 umożliwia podłączenie zaworu do standardowych przyłączy gwintowanych G1/4 występujących w siłownikach obrotowych.

Zawór rozdzielający 5/2 G1/4 z płytą przyłączeniową typu B

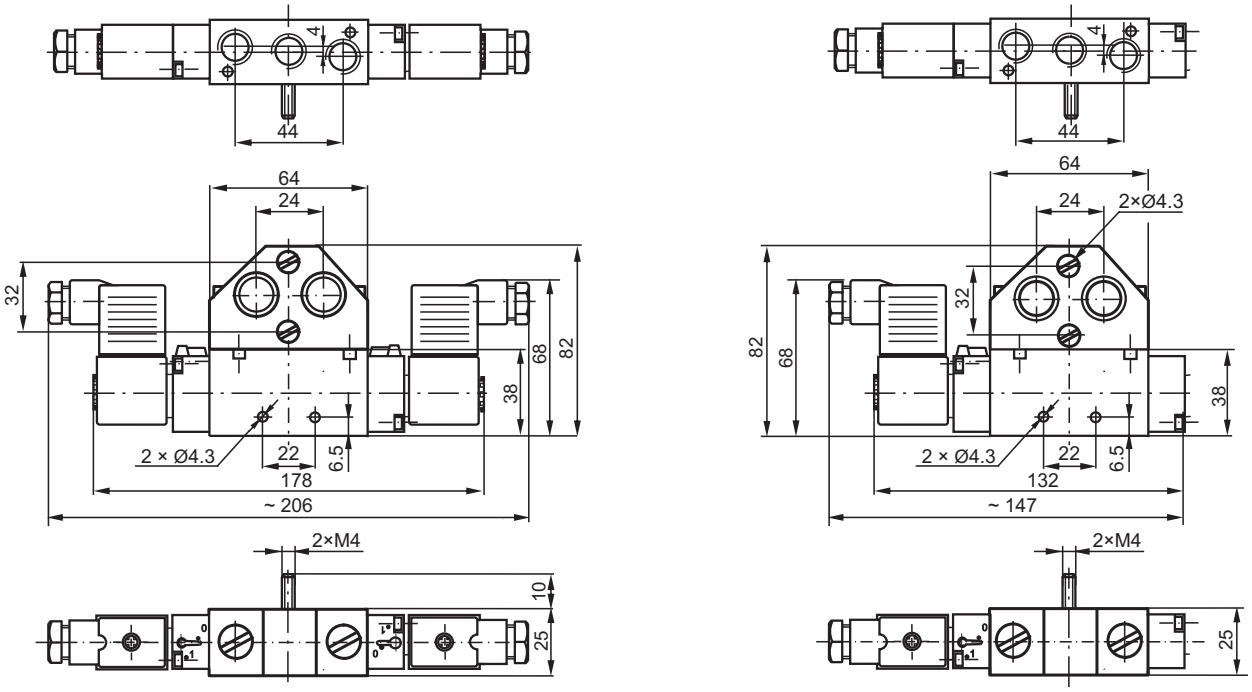

Numer zamówieniowy płyty 25.0702.5214

Specjalna płyta przyłączeniowa do zaworów małogabarytowych 5/2 G1/4 do podłączenia zaworu do standardowych przyłączy w siłownikach obrotowych. Uszczelnienie pomiędzy zaworem a korpusem napędu realizowane jest z wykorzystaniem typowych pierścieni uszczelniających typu “O”.