mipan AS-i

Цифровой панельный индикатор с семисегментными светодиодными индикаторами и интерфейсом AS-i

mipan AS-i – это щитовые индикаторы (для монтажа в вырез панели) на основе цифровых светодиодных семисегментных индикаторов. Для передачи выводимой на экран информации используются интерфейс промышленной сети **AS-interface**.

Индикаторы разработаны специально для использования в системах автоматизации на промышленных предприятиях, имеют металлический корпус и высококонтрастный антибликовый дисплей.

Питание индикатора осуществляется от сети AS-i, имеется четыре дискретных входа.

Краткие технические характеристики:

- тип индикаторов: *семисегментные светодиодные (LED);*
- цвет индикации: *красный или зеленый;*
- высота знака: *13, 30 мм;*
- количество строк/знаков: *1 строка, 4 знака;*
- индикация: *цифры 0 … 9, "A", "b", "-";*
- интерфейс: *AS-interface, адресация 1 … 31; 4 дискретных входа с гальв. развязкой;*
- степень пылевлагозащиты: *IP65 (передняя панель);*
- монтаж: *в вырез панели при помощи прижимных планок;*
- рабочая температура: *0 … +50°C;*
- питание: *от сети AS-i;*
- потребляемая мощность: *120 мА (индикаторы высотой 13 мм) или 160 мА (30 мм);*

Монтажно-габаритные размеры:
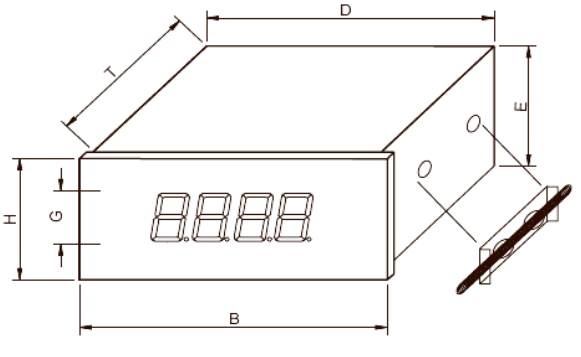
Размер	Высота индикатора	
	13 мм	30 мм
B	96	144
H	24	48
G	13	30
D	92	140
E	20	44
T	62	62