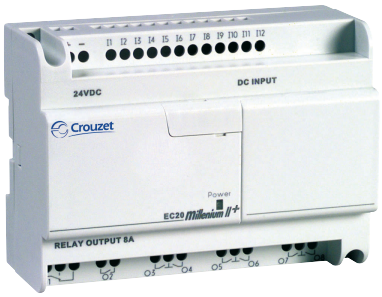

Экономные EC 12/20

- Экономная версия без дисплея LCD
- Легкое программирование (функциональные блоки и SFC)
- Входы дискретные, аналоговые, потенциометрические
- Выходы релейные, SSR или PWM

Функция

Спроектирован для управления бытовыми приложениями (климат-контроль, вентиляция, отопление, полив, освещение, ворота и т.д.), для устройств промышленной автоматики (управление небольшими машинами или как дополнение к большим, оптимизация устройств управления), а также для устройств безопасности.
Программирование Millenium только через PC.

Программируемый модуль SA 12/20 также имеет:

- Часы реального времени
- Защиту программы паролем

Технические данные

Общие данные

Программирование	Через PC; функц. блоки/SFC
Память внутр./внеш.	Flash EEPROM / EEPROM
Емкость программы	128 блоков
Поддержка	256 bit/64 слова 10 лет
Рабочая температура	- 5...+ 55 °C
Температура хранения	-40...+ 70 °C
Размеры шир./выс./толщ.	
EC20	125 x 90 x 60 mm
EC12	72 x 90 x 60 mm
Соответствие с CE	EN 60947-1, EN 60730-1, EN 60601-1
Сертификаты	CE, UL, cUL

Питание

Напряжение питания (AC)	100 - 240 VAC (+10% - 15%) 50/60 Hz 24 VAC (+20% - 15%)
Сопротивление на перебои	10 ms
Max потребление мощности	
EC12	6 VA
EC20	6,5 VA
Напряжение питания (DC)	24 VDC (+20% - 15%)
Сопротивление на перебои	1ms
Max потребление мощности	
EC12	3,5 W
EC20	4 W
Напряжение питания	12VDC (+30% -15%)
Сопротивление на перебои	1ms
Max потребление мощности	
EC12	2,2W
EC20	4,5W

Вход аналоговый (только модели 12 и 24 VDC)

EC12	4 входа I5 - I8
EC20	8 входов I5 - I12
Диапазон измерения	0 - 10 V или 0 - U питания
Разрешение	8 bit
Время конверсии	10 ms
Входное сопротивление	> 10 kΩ
Точность	± 5%
Потенциометр	2,2 kΩ , 0,5 W

Входы 100 - 240 VAC

Напряжение входа	100 - 240 VAC (+10% - 15%)
Частота	50/60 Hz
Входное сопротивление	700 kΩ
Логическая 1	≥ 80 VAC
Логический 0	≤ 40 VAC
Время реакции	50 ms

Входы 24 VAC

Напряжение входа	24 VAC (+10% - 15%)
Частота	50/60 Hz
Входное сопротивление	4 kΩ
Логическая 1	≥15 V
Логический 0	≤ 5 V
Время реакции	50 ms

Входы 24 VDC

Напряжение входа	24 VDC (+20% - 15%)
Входной ток	3,2 mA/5,5 mA max.
Входное сопротивление	>22 kΩ
Логическая 1	≥15 V
Логический 0	≤ 5 V
Время реакции	10 ms

Входы 12VDC

Напряжение входа	12VDC (+30% -15%)
Входной ток	1,9mA/ 2,3mA max.
Входное сопротивление	6,45kΩ
Логическая 1	≥ 8VDC
Логический 0	≤ 3VDC
Время реакции	10ms

Выходы дискретные/ PWM /полупроводниковые

Выходы PWM (8/4)	O1 - O4
(12/8)	O1 - O6
Диапазон напряжения	5 - 28,8 VDC
Max нагрузка	0,7 A
Max индуктивная нагрузка	0,7 A
Max резистивная нагрузка	0,1 A
Min нагрузка	1 mA
Ток утечки	0,1 mA / 24 VDC
Время реакции	1 ms
Частота PWM	120 - 1920 Hz (ограниченная)
Точность при 120 Hz	<5% (15% до 85%) для 10 mA
Точность при 500 Hz	<10% (15% до 85%) для 10 mA

Выходы релейные

Max. нагрузка	8 A / 250 VAC
Min нагрузка	10 mA / 5 VDC
Время реакции	10 ms
Ресурс электр.	100000 сраб. (при резист. нагр. 8 A/250VAC)

Размеры

EC 20

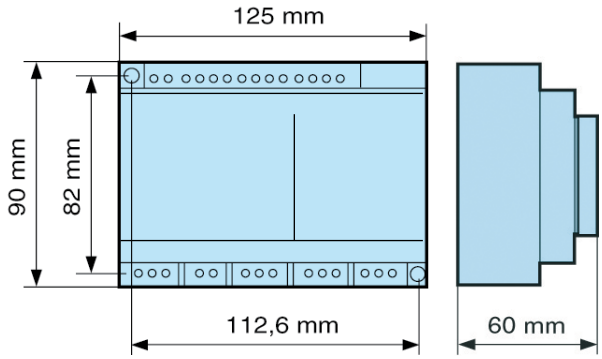

EC 12

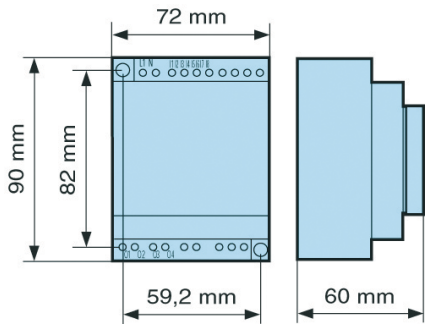

№ по каталогу	Тип	Описание	Питание
88950021	EC12	8 входов PNP/ 4 релейных выхода	24 VDC
88950022	EC12	8 входов PNP/ 4 выхода SSR / 4 PWM	24 VDC
88950023	EC12	8 входов / 4 релейных выхода	100-240 VAC
88950024	EC12	8 входов / 4 релейных выхода	24 VAC
88950025	EC12	8 входов PNP / 4 релейных выхода	12VDC
88950026	EC12	8 входов PNP / 4 выхода. SSR / 4 PWM	12VDC
88950029	EC12	8 входов NPN/ 4 релейных выхода	24VDC
88950031	EC20	12 входов PNP/ 8 релейных выходов	24 VDC
88950032	EC20	12 входов PNP/ 8 выходов SSR / 6 PWM	24 VDC
88950033	EC20	12 входов / 8 релейных выходов	100-240 VAC
88950034	EC20	12 входов / 8 релейных выходов	24 VAC
88950035	EC20	12 входов PNP / 8 релейных выходов	12VDC
88950036	EC20	12 входов PNP / 8 выходов SSR / 6 PWM	12VDC
88950039	EC20	12 входов NPN / 8 релейных выходов	24VDC

Версия CN (без корпуса) - пожалуйста обращайтесь в наш офис