Манометр дифференциального давления. Экономичная версия. Модель A2G-05

Сферы применения

- Для сухих, чистых, некоррозийных газов, обычно – воздуха
- Контроль вентиляторов и воздухозаборников
- Контроль перепада давления в фильтрах
- Контроль перегрузки в чистых помещениях
- Измерение очень низких давлений

Особенности

- Настройка нулевой точки осуществляется спереди
- Простая установка и демонтаж
- Диапазоны шкалы от 0 … 50 Па до 0 … 12 500 Па

Манометр дифференциального давления Eco модель A2G-05

Описание

Конструкция
Соответствует стандарту EN 837-3 и регламенту на системы вентиляции и кондиционирования воздуха (ВКВ)

Номинальный размер, мм
110

Класс точности
± 3 %
(± 5 % при диапазоне шкалы ≤ 0 ... 125 Па)

Диапазоны шкалы
0 … 50 Па до 0 … 12 500 Па
–25 … +25 Па до –1500 … +1500 Па
прочие диапазоны плюса/минуса – по запросу

Пределы давления
Постоянное: максимальное значение шкалы
Переменное: максимальное значение шкалы

Допустимое избыточное давление
20 кПа

Макс. рабочее давление (статическое давление)
20 кПа

Допустимая температура
Окружающая среда: –15 ... +80 °C
Измеряемая среда: –16 … +50 °C

Температурный эффект
Когда температура измерительной системы отклоняется от эталонной температуры (+20 °C): макс. ± 0,5 %/10 K от значения полной шкалы

Степень защиты
IP 54 согл. EN 60529 / IEC 529

Стандартное исполнение

Технологическое соединение
Пластмасса, присоединение сзади
Два литых соединительных патрубка угловой формы для шлангов с внутренним диаметром 4 мм или 6 мм

Разделительная мембрана
Силикон

Передаточный механизм
Бесконтактная передача

Циферблат
Алюминиевый, угол шкалы 90°

Стрелка
Пластмасса

Корпус
Пластмасса, армированная стекловолокном

Монтажное кольцо
Пластмасса, включая 3 монтажных винта

Стекло
Макролон (УФ-стабилизированный)

Опции

- Степень защиты IP 65
- Красный контрольный указатель
- Сертификат о калибровке
- Ввинчиваемый вариант монтажа

Презентация ввинчиваемого варианта монтажа

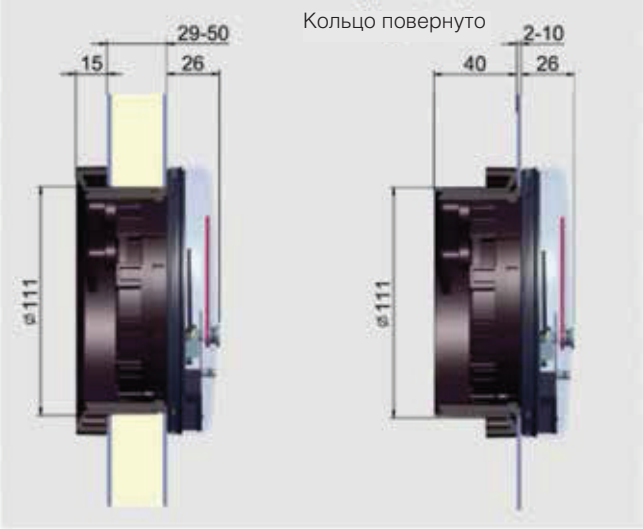

Размеры, мм

Стандартное исполнение
Присоединение сзади

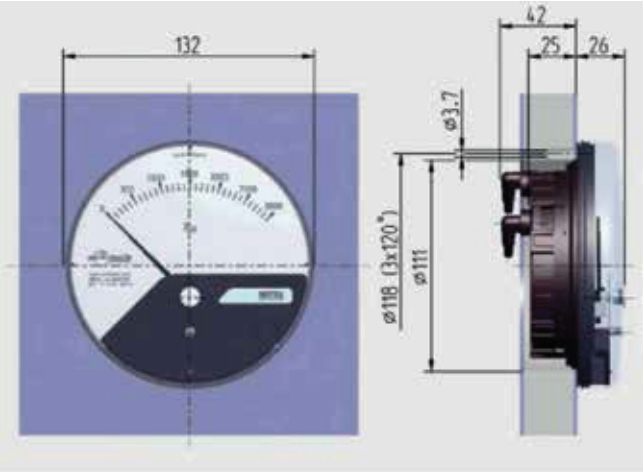

Информация для заказа
Модель / Диапазон шкалы / Опции

Форма заказа к Типовому листу PM 07.42

© 2012 WIKA Alexander Wiegand SE & Co. KG, все права защищены.
Спецификации, приведенные в данном документе, отражают техническое состояние изделия на момент публикации данного документа.
Возможны технические изменения характеристик и материалов.