Манометр дифференциального давления Модель A2G-10

Сферы применения

- Для сухих, чистых, некоррозийных газов, обычно — воздуха
- Контроль вентиляторов и воздухозаборников
- Контроль перепада давления в фильтрах
- Контроль перегрузки в чистых помещениях
- Измерение очень низких давлений

Особенности

- Настройка нулевой точки осуществляется спереди
- Простой монтаж и демонтаж
- Двухсоставная конструкция (измерительный элемент и корпус)
- Вариантное исполнение с дополнительным электрическим выходным сигналом (Модель A2G-15)

Манометр дифференциального давления, модель A2G-10

Описание

Конструкция
Соответствует стандарту EN 837-3 и регламенту на системы вентиляции и кондиционирования воздуха (ВКВ)

Номинальный размер, мм
110

Класс точности
±3 %
(±5 % при диапазоне шкалы ≤ 0 ... 125 Па)

Диапазоны шкалы
0 … 50 Па до 0 … 12 500 Па
–25 … +25 Па до –1500 … +1500 Па
прочие диапазоны плюса/минуса – по запросу

Пределы давления
Постоянное: максимальное значение шкалы
Переменное: максимальное значение шкалы

Допустимое избыточное давление
20 кПа

Макс. рабочее давление (статическое давление)
20 кПа

Допустимая температура
Окружающая среда: –30 ... +80 °C
Измеряемая среда: –16 … +50 °C

Температурный эффект
Когда температура измерительной системы отклоняется от эталонной температуры (+20 °C): макс. ± 0,5 %/10 K от значения полной шкалы

Степень защиты
IP 54 согл. EN 60529/IEC 529

Стандартное исполнение

Технологическое соединение
Пластмасса,
монтаж снизу или сзади, G 1/8 (внутренняя резьба) для присоединения к шлангу
Внутренний диаметр 4 или 6 мм

Стандартные принадлежности
- 3 монтажных винта
- Прямой или угловой штуцер с G 1/8 для внутреннего диаметра 4 или 6 мм

Разделительная мембрана
Силикон

Передаточный механизм
Бесконтактная передача

Циферблат
Алюминиевый, угол шкалы 90°

Стрелка и контрольный указатель
Пластмасса

Корпус
Пластмасса,
Базовый корпус, корпус для установки на стену/на панель и кольцо

Стекло
Макролон (УФ-стабилизированный)

Опции
- Степень защиты IP 65
- Красный контрольный указатель
- Сертификат о калибровке
- Измерительный шланг из ПВХ или силикона, внутренний диаметр 4 или 6 мм, длина 25 м
- 2 присоединительных канала
- Выходной сигнал 4 … 20 мА, 2-проводн., питание 14 В пост. тока или выходной сигнал 0 … 10 В, 3-проводн., питание 15 В пост. тока (см. Типовой лист PV 17.40)
- Без корпуса

Размеры, мм
Стандартное исполнение

Установка на стену, присоединение снизу

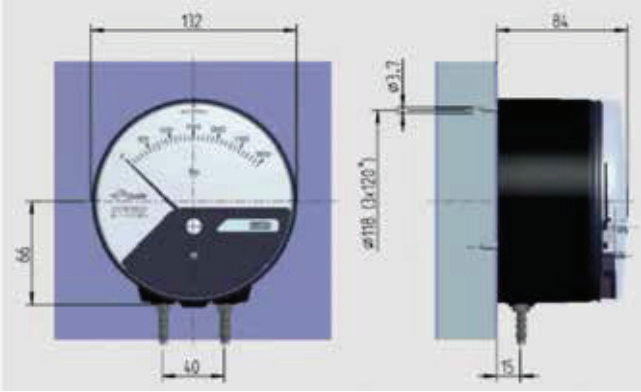

Установка в панель

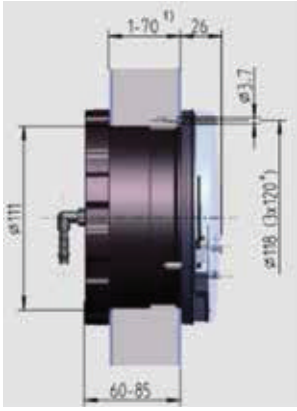

1) Установка на стены толщиной от 1 до 70 мм

Информация для заказа
Модель / Положение присоединение / Установка на стену или на панель / Внутренний диаметр резьбы для присоединения шланга / Диапазон шкалы / Опции

Форма заказа к Типовому листу PM 07.40

© 2008 WIKA Alexander Wiegand SE & Co. KG, все права защищены.
Спецификации, приведенные в данном документе, отражают техническое состояние изделия на момент публикации данного документа.
Возможны технические изменения характеристик и материалов.