POSITAL FRABA

TILTIX Инклинометры

ACS-040-2-SV40-HK2-AW

Общие данные	
Область применения	Двухосевой контроль положения и выравнивание
Диапазон измерения	± 40°
Точность	0,10°
Разрешение	0,01°

Электрические характеристики	
Напряжение питания	10 – 30 В постоянного тока
Мощность	≤ 0.7 W
EMC: излучение помех	DIN EN 61000-6-4
EMC: Помехоустойчивость	DIN EN 61000-6-2
Защита от инверсии полярности	да
Защита от короткого замыкания	да

Требования к окружающей среде	
Рабочая Температура	-40 °C (-40 °F) - +80 °C (+176 °F)
Температура хранения	-40 °C (-40 °F) – +85 °C (+185 °F)
Температурный градиент	0.004°/ K
Степень защиты	IP68/IP69K
Ударопрочность	≤ 100 г (полусинусоида 6 мс, EN 60068-2-27)
Вибропрочность	1,5 мм (10 Гц - 58 Гц) и ≤ 20 г (58 Гц до 2000 Гц)

Механические данные	
Материал корпуса	Литье из алюминиевого сплава
Материал литья	ПУР(Полиуретан)
Вес	1720 g (3.79 lb)

Механические данные	
MTTF	400 years @ 40 °C
Сертификаты	CE

Интерфейс	
Интерфейс	Аналоговый Напряжение 0.5-9.5 V + RS232
Обучение	Нулевое позиционирование, обратное направление, программирование по диапазону возвышения
Время установления	125 ms
Тип выходного сигнала	Напряжение 0,5 – 9,5 В
Минимальное Сопротивление Нагрузки	5 kΩ
Скорость передачи	RS232: мин. 1200 бод; макс. 115200 бод
Стандартная скорость передачи	RS232: 9600 бод
Линейность	± 0,02%

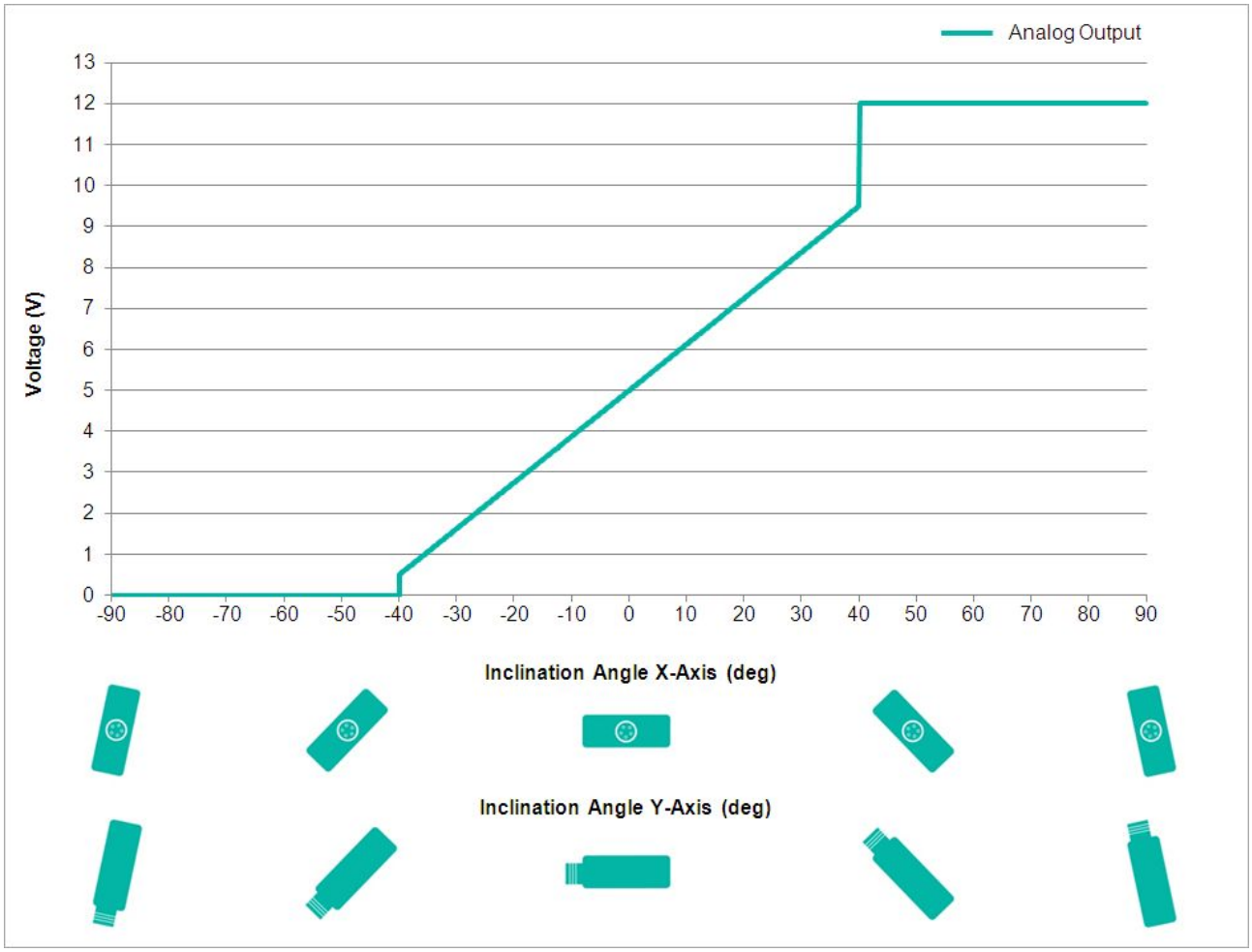

Электрическое соединение	
Тип соединения	Кабель 10 м
Длина кабеля	10 м
Сечение проводника	0.34 mm² / AWG 22
Материал / Тип	ПУР/ПУ
Диаметр кабеля	7.5 mm (0.30 in)
Минимальный радиус изгиба	56 mm (2.2") фиксированный, 75 mm (3") гибкий

Жизненный цикл изделияинформация	
Жизненный цикл изделияинформация	создан

План соединения	
Сигнал	КАБЕЛЬ ЦВЕТ

Power Supply	красный
GND	желтый
X-Axis, Voltage Output	зеленый
Y-Axis, Voltage Output	синий
RxD	серый
TxD	розовый
Set1	коричневый
Set2	белый
Shielding	щит

Чертеж

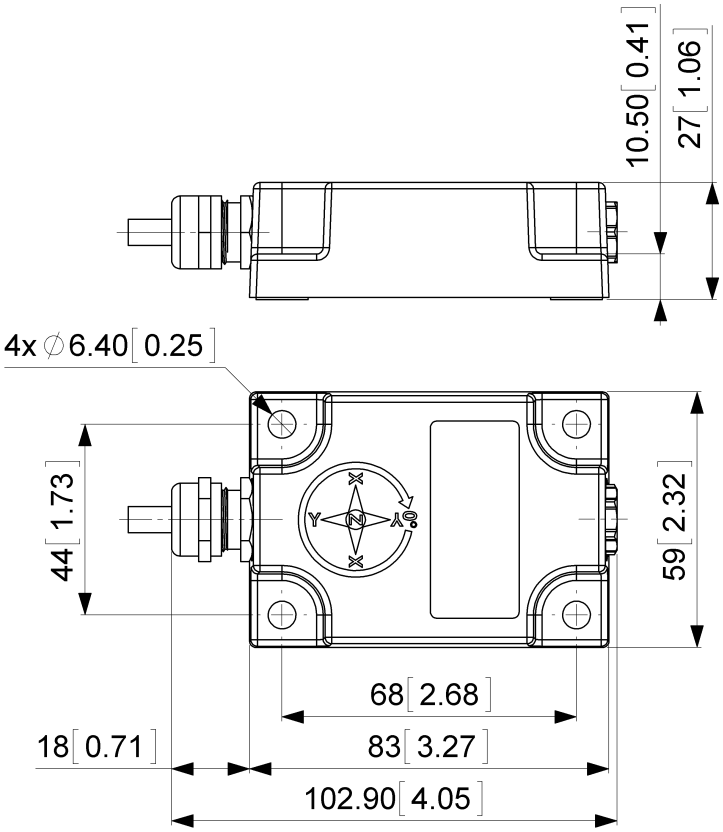

2D Чертеж

Контактная информация

POSITAL
FRABA

POSITAL
Contact Us

Все размеры в [дюймах] мм. Этот рисунок и информация, содержащаяся в целях общего применения исключительно на представление. Пожалуйста, обратитесь к "Скачать" для получения подробных технических чертежей.© FRABA B.V., Все права защищены. Мы не несем ответственность за технические неточности или упущения. Технические характеристики могут быть изменены без предварительного уведомления.