POSITAL
FRABA

TILTIX Инклинометры

ACS-080-2-CA01-HE2-AW

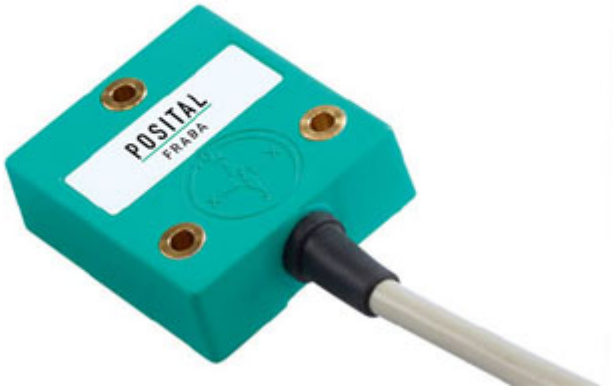

Общие данные	
Область применения	Двухосевой контроль положения и выравнивание
Диапазон измерения	± 80°
Точность	0,10°
Разрешение	0,01°

Электрические характеристики	
Напряжение питания	10 – 30 В постоянного тока
Ток потребления	≤ 65 mA @ 10 V DC, ≤ 60 mA @ 24 V DC
EMC: излучение помех	DIN EN 61000-6-4
EMC: Помехоустойчивость	DIN EN 61000-6-2
Защита от инверсии полярности	да
Защита от короткого замыкания	да

Требования к окружающей среде	
Рабочая Температура	-30 °C fixed (-22 °F), -5 °C flexible (+23 °F) - +70 °C (+158 °F)
Температура хранения	-40 °C (-40 °F) – +85 °C (+185 °F)
Температурный градиент	0.004°/ K
Степень защиты	IP66/IP67
Ударопрочность	≤ 100 г (полусинусоида 6 мс, EN 60068-2-27)

Вибропрочность	1,5 мм (10 Гц - 58 Гц) и ≤ 20 г (58 Гц до 2000 Гц)

Механические данные

Материал корпуса	Армированный волокном PBT (полибутилентерефталат)
Материал литья	ПУР(Полиуретан)
Вес	800 g (1.76 lb)

Механические данные

MTTF	350 years @ 40 °C
Сертификаты	CE

Интерфейс

Интерфейс	CANopen
Время установления	150 ms
Драйвер Вывода	Desc
Профиль	DS-410
Скорость передачи	мин. 20 кбод, макс. 1 Мбод
Стандартная скорость передачи	125 кбод
ID Ysла по Ymолчанию	1 ч

Электрическое соединение

Тип соединения	Кабель 10 м
Длина кабеля	10 м
Сечение проводника	0,14 мм² / AWG 26
Материал / Тип	ПВХ
Диаметр кабеля	6 мм (0,24 дюйма)
Минимальный радиус изгиба	46 mm (1.81") фиксированный, 61 mm (2.4") гибкий

Жизненный цикл изделияинформация

Жизненный цикл изделияинформация	создан

План соединения

Сигнал	КАБЕЛЬ ЦВЕТ
Power Supply	красный
GND	желтый

CAN High	белый
CAN Low	коричневый
CAN GND	зеленый
Not Connected	синий
Not Connected	серый
Not Connected	розовый
Shielding	щит

Чертеж

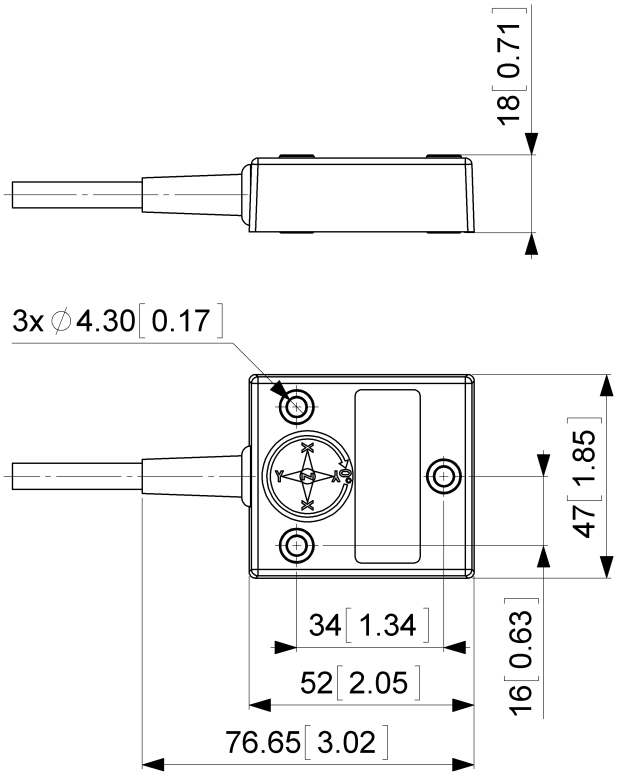

2D Чертеж

Контактная информация

POSITAL
FRABA

POSITAL
Contact Us

Все размеры в [дюймах] мм. Этот рисунок и информация, содержащаяся в целях общего применения исключительно на представление. Пожалуйста, обратитесь к "Скачать" для получения подробных технических чертежей.© FRABA B.V., Все права защищены. Мы не несем ответственность за технические неточности или упущения. Технические характеристики могут быть изменены без предварительного уведомления.