POSITAL
FRABA

TILTIX Инклинометры

ACS-360-1-D101-VE2-PM

Общие данные	
Область применения	Одноосный контроль положения и выравнивание
Диапазон измерения	макс. 360°, применим для 90°
Точность	0,10°
Разрешение	0,01°

Электрические характеристики	
Напряжение питания	10 – 30 В постоянного тока
Ток потребления	≤ 65 mA @ 10 V DC, ≤ 60 mA @ 24 V DC
EMC: излучение помех	DIN EN 61000-6-4
EMC: Помехоустойчивость	DIN EN 61000-6-2
Защита от инверсии полярности	да
Защита от короткого замыкания	да

Требования к окружающей среде	
Рабочая Температура	-40 °C (-40 °F) - +85 °C (+185 °F)
Температура хранения	-40 °C (-40 °F) – +85 °C (+185 °F)
Температурный градиент	0.004°/ K
Степень защиты	IP66/IP67
Ударопрочность	≤ 100 г (полусинусоида 6 мс, EN 60068-2-27)
Вибропрочность	1,5 мм (10 Гц - 58 Гц) и ≤ 20 г (58 Гц до 2000 Гц)

POSITAL
FRABA

Механические данные	
Материал корпуса	Армированный волокном PBT (полибутилентерефталат)
Материал литья	ПУР(Полиуретан)
Вес	100 g (0.22 lb)

Механические данные	
MTTF	350 years @ 40 °C
Сертификаты	CE

Интерфейс	
Интерфейс	DeviceNet
Время установления	150 ms
Драйвер Вывода	Desc
Скорость передачи	125 кбод, 250 кбод, 500 кбод
Стандартная скорость передачи	125 кбод
ID Yзла по Yмолчанию	63

Электрическое соединение	
Тип соединения	Разъем M12
Соединитель	M12, штеккер, 5-контактный, с кодировкой A

Жизненный цикл изделияинформация	
Жизненный цикл изделияинформация	создан

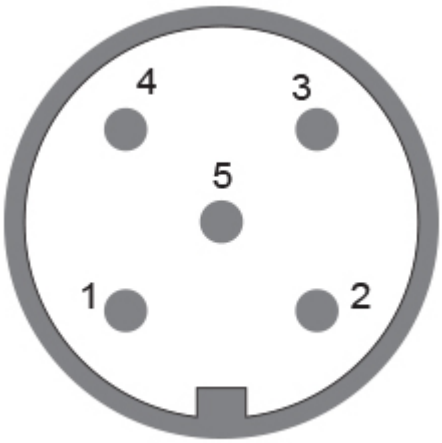

План соединения

Сигнал	КОНТАКТЫ НОМЕР
Power Supply	2
GND	3
CAN High	4
CAN Low	5
CAN GND	1

Чертеж

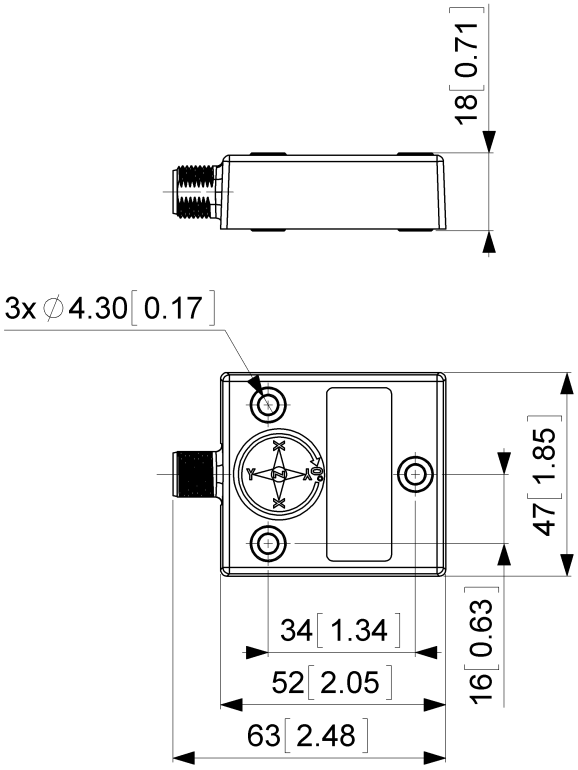

2D Чертеж

Принадлежности

Cable/Connectors
10m PUR Cable, 5pin, A-Coded, f
5m PUR Cable, 5pin, A-Coded, f
2m PUR Cable, 5pin, A-Coded, f

5m PUR Cable, 5pin, A-Coded, f
2m PUR Cable, 5pin, A-Coded, f
10m PUR Cable, 5pin, A-Coded, f
10m PUR Cable, 5pin, A-Coded, f
M12, 5pin A-Coded, Female
More

Контактная информация

POSITAL
Contact Us

Все размеры в [дюймах] мм. Этот рисунок и информация, содержащаяся в целях общего применения исключительно на представление. Пожалуйста, обратитесь к "Скачать" для получения подробных технических чертежей.© FRABA B.V., Все права защищены. Мы не несем ответственность за технические неточности или упущения. Технические характеристики могут быть изменены без предварительного уведомления.