POSITAL FRABA

TILTIX Инклинометры

ACS-360-1-S101-VK2-2W

Общие данные	
Область применения	Одноосный контроль положения и выравнивание
Диапазон измерения	90°
Точность	0,10°
Разрешение	0,044°

Электрические характеристики	
Напряжение питания	10 – 30 В постоянного тока
Ток потребления	≤ 65 mA @ 10 V DC, ≤ 60 mA @ 24 V DC
EMC: излучение помех	DIN EN 61000-6-4
EMC: Помехоустойчивость	DIN EN 61000-6-2
Защита от инверсии полярности	да
Защита от короткого замыкания	да

Требования к окружающей среде	
Рабочая Температура	-40 °C (-40 °F) - +80 °C (+176 °F)
Температура хранения	-40 °C (-40 °F) – +85 °C (+185 °F)
Температурный градиент	0.004°/ K
Степень защиты	IP68/IP69K
Ударопрочность	≤ 100 г (полусинусоида 6 мс, EN 60068-2-27)
Вибропрочность	1,5 мм (10 Гц - 58 Гц) и ≤ 20 г (58 Гц до 2000 Гц)

POSITAL
FRABA

Механические данные	
Материал корпуса	Литье из алюминиевого сплава
Материал литья	ПУР(Полиуретан)
Вес	520 g (1.15 lb)

Механические данные	
MTTF	300 years @ 40 °C
Сертификаты	CE

Интерфейс	
Интерфейс	SSI Двоичный
Время установления	320 ms
Драйвер Вывода	desc

Электрическое соединение	
Тип соединения	Кабель 2 м
Длина кабеля	2 м
Сечение проводника	0.34 mm² / AWG 22
Материал / Тип	ПУР/ПУ
Диаметр кабеля	7.5 mm (0.30 in)
Минимальный радиус изгиба	56 mm (2.2") фиксированный, 75 mm (3") гибкий

Жизненный цикл изделияинформация	
Жизненный цикл изделияинформация	создан

План соединения	
Сигнал	КАБЕЛЬ ЦВЕТ
Power Supply	коричневый
GND	белый
Data+	серый
Data-	розовый
Clock+	зеленый
Clock-	желтый
Preset	синий
DIR	красный
Shielding	щит

Чертеж

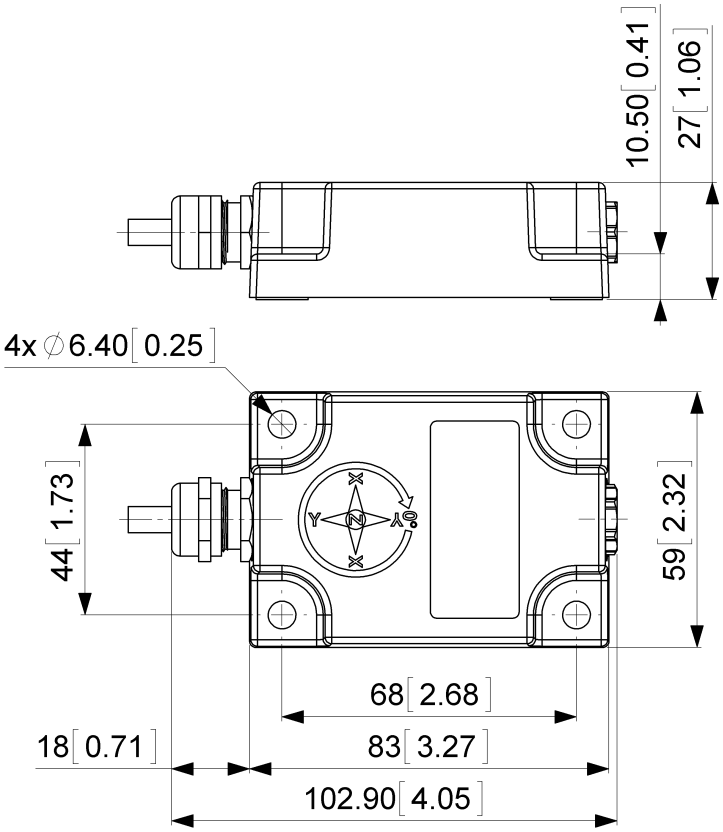

2D Чертеж

Контактная информация

POSITAL
Contact Us

Все размеры в [дюймах] мм. Этот рисунок и информация, содержащаяся в целях общего применения исключительно на представление. Пожалуйста, обратитесь к "Скачать" для получения подробных технических чертежей.© FRABA B.V., Все права защищены. Мы не несем ответственность за технические неточности или упущения. Технические характеристики могут быть изменены без предварительного уведомления.