Соединительная головка со встроенным цифровым дисплеем Модель DIH10, стандартное исполнение Модель DIH10-Ex, искробезопасное исполнение

WIKA Типовой лист AC 80.11

Применение

- Машино- и приборостроение
- Химическая промышленность
- Нефтехимическая промышленность

Преимущества

- Универсальность применения
- Прочный, компактный индикатор токовой петли
- Удобная для пользователя настройка конфигурации
- 7-сегментный светодиодный дисплей
- Исполнения корпуса:
  - соединительная головка (стандартная)
  - корпус для настенного монтажа
  - корпус с креплением для трубы

Соединительная головка со встроенным цифровым дисплеем, модель DIH10

Описание

Модель DIH10, DIH10-Ex со встроенным цифровым дисплеем (цифровым индикатором) – это универсальное конфигурируемое средство для индикации токовой петли, которое крепится на электронные термометры.

Прочный, компактный индикатор может применяться только там, где имеется стандартный сигнал 4…20 мА. В сочетании с разными исполнениями корпуса он является локальным средством отображения в любых областях промышленности.

Легкость поворота соединительной головки, большой 4-разрядный, 7-сегментный светодиодный дисплей позволяют считывать информацию в любом направлении. Для электроподключения достаточно открыть крышку соединительной головки с дисплеем. С помощью кнопок легко настраивается диапазон индикации.

Чтобы использовать соединительную головку с цифровым дисплеем модели DIH10, необходимо наличие преобразователя (4…20 мА) для точки измерения.

Part of your business

Технические характеристики

Технические характеристики	Модель DIH10, DIH10-Ex (с дисплейным модулем)
Вход	
Токовая петля	4…20 мА
Входной импеданс R_i с 20 мА	< 160 Ом (U ≤ 3,2 В)
Падение напряжения	< 3,2 В пост. тока при 20 мА Питание через токовую петлю
Точность	
Разрешающая способность	-999…9999 разрядов
Погрешность измерения	±0,2 % диапазона измерений, ±1 разряд
Температурный дрейф	100 ppm/K
Дисплей	
Исполнение	Светодиодный, поворотный с шагом 90°
Дисплей для измеренного значения	7-сегментный, высотой 8 мм, красный, 4-разрядный = индикация 9999
Переполнение/Антипереполнение	по верх. (HI)/по ниж. (LO)
Время индикации	0,1 с - 1 с - 10 с (можно настроить)
Параметры	
Максимальное напряжение U_i	30 В пост. тока
Максимальный ток I_i	100 мА (только для модели DIH10-Ex)
Максимальная мощность P_i	1 W (только для модели DIH10-Ex)
Условия окружающей среды	
Рабочая температура	DIH10: 0…80 °C DIH10-Ex: 0…60 °C
Температура хранения	-20…+80 °C
Корпус модуля	
Размеры	Ø 43,0/48,5/62,5 мм × 37 мм
Материал корпуса	Поликарбонат
Степень защиты оболочки	Передняя сторона: IP 67 Соединение: IP 20 или IP 00
Вес	ок. 55 г
Электрическое соединение	Вставная клемма, до 1,5 мм² открытые концы кабелей
Программируемые характеристики	Диапазон шкалы, время индикации, десятичный знак, единица измерения (°C/°F), стабилизация нулевой точки, блокировка программирования, точки интерполяции, кодовая метка (TAG)
Исполнения корпуса (см. размеры)	■ соединительная головка (стандартная) ■ корпус для настенного монтажа ■ корпус с креплением для трубы

Дисплейный модуль, сторона оператора

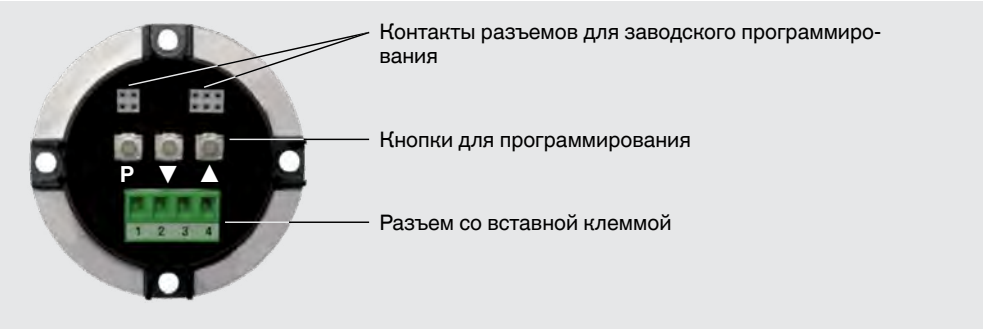

Размеры, мм

Дисплейный модуль

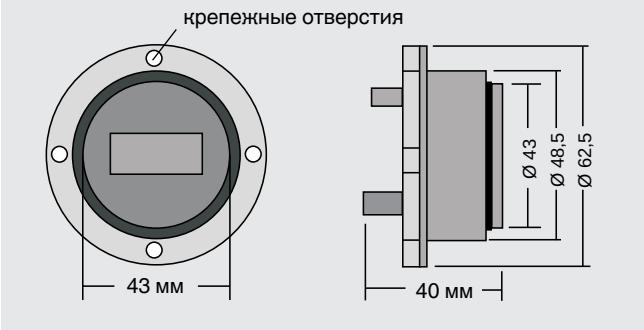

Исполнения корпуса

- Соединительная головка BSZ-H (стандартное исполнение), модель DIH10-Z-*A (с DIH10), DIH10-Y-*A (с DIH10-Ex)

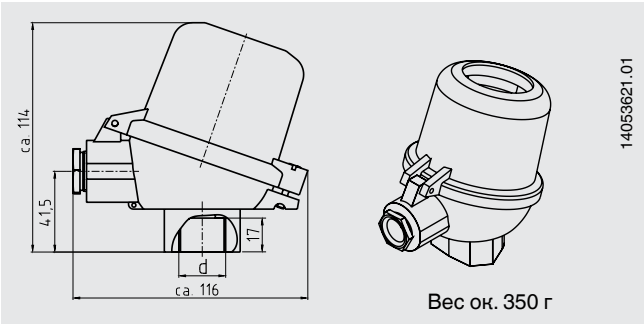

Соединительная головка BSZ-H (стандартная)	
Подключение к термометру d	M24 × 1,5 ½ NPT
Материал	Алюминий, покрытый черным лаком [1]
Кабельный ввод	1 × M20 × 1,5 1 × ½ NPT
Степень защиты оболочки	IP 65 (опция: IP 67)

1) RAL 5022

- Корпус для настенного монтажа, модель DIH10-Z-*C (с DIH10), DIH10-Y-*C (с DIH10-Ex)

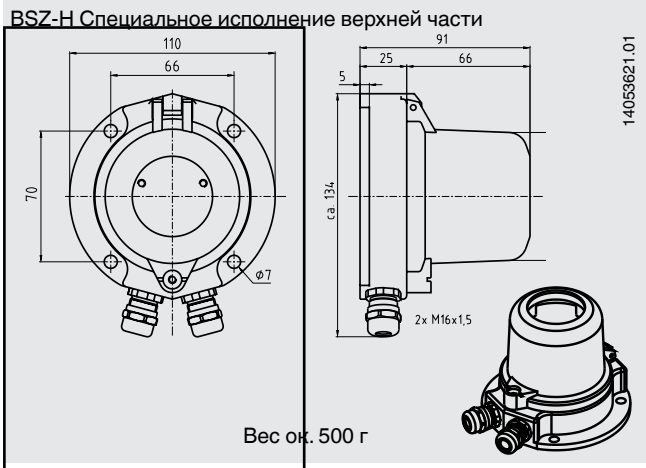

Корпус для настенного монтажа	
Материал	Алюминий, покрытый черным лаком [1]
Кабельный ввод	2 × M16 × 1,5
Степень защиты оболочки	IP 65 (опция: IP 67)

1) RAL 5022

- Корпус с креплением для трубы, модель DIH10-Z-*D (с DIH10), DIH10-Y-*D (с DIH10-Ex)

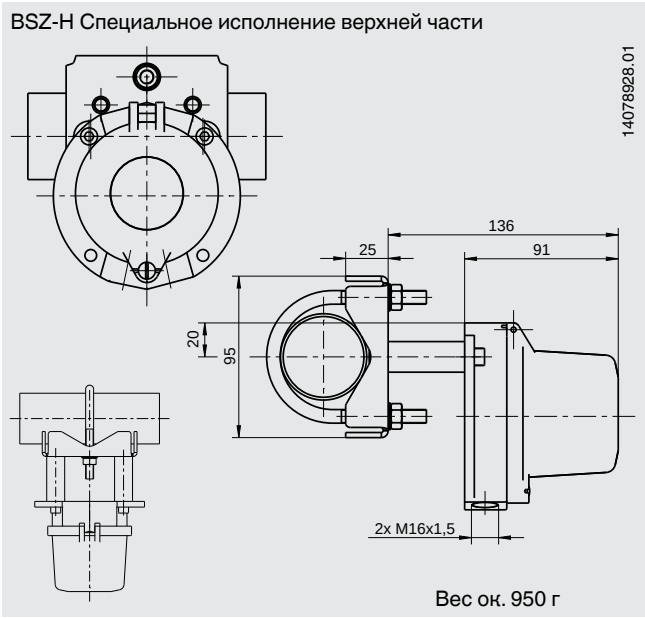

Корпус с креплением для трубы	
Материал	Алюминий, покрытый черным лаком [1]
Крепление для трубы	Стальная пластина, гальванизированная с высокой степенью глянца
Диаметр трубы R	42…60 мм
Кабельный ввод	2 × M16 × 1,5
Степень защиты оболочки	IP 65 (опция: IP 67)

1) RAL 5022