ENGINEERING
TOMORROW

Техническое описание

Трехходовые двухпозиционные электромагнитные клапаны прямого действия

тип EV310B

EV310B серия универсальных двухпозиционных трёхходовых электромагнитных клапанов прямого действия. EV310B серия очень надёжных клапанов с высокими эксплуатационными характеристиками, которые могут быть использованы в любых жёстких рабочих условиях. Нельзя использовать EV310B с катушками с защелкой.

Особенности

- Для воды, масла, сжатого воздуха и аналогичных нейтральных сред.
- Перепад давления: до 20 бар
- Температура окружающей среды: до 40 °C
- Класс защиты катушки (Штекер): до IP65
- Вязкость: до 50 сСт
- Значения k_v до 0,40 м³/ч
- Резьбовое соединение:
  НЗ, НО, НЗ РУЧ (с ручным управлением), НО РУЧ
  G 1/8 , G 1/4 и G 3/8
- фланцевым присоединением:
  НЗ ФЛ РУЧ 32x32 mm

Корпус клапана из латуни, НЗ

Соединение ISO 228/1	Уплотнение	Диаметр отверстия [мм]	Значение k_v [м³/ч]	Перепад давления, мин.-макс. [бар]	Температура рабочей среды мин. – макс. [°C]	Код для заказа
G 1/8	FKM	1,5	0,08	0 – 20	-10 – 100	**032U4900**
G 1/8	FKM	2,0	0,15	0 – 16	-10 – 100	**032U4901**
G 1/8	FKM	3,0	0,30	0 – 7	-10 – 100	**032U4902**
G 1/4	FKM	1,5	0,08	0 – 20	-10 – 100	**032U4903**
G 1/4	FKM	2,0	0,15	0 – 16	-10 – 100	**032U4904**
G 1/4	FKM	3,0	0,30	0 – 7	-10 – 100	**032U4905**
G 1/4	FKM	3,5	0,40	0 – 5	-10 – 100	**032U4906**
G 3/8	FKM	2,0	0,15	0 – 16	-10 – 100	**032U4907**
G 3/8	FKM	3,0	0,30	0 – 7	-10 – 100	**032U4908**
G 3/8	FKM	3,5	0,40	0 – 5	-10 – 100	**032U4909**

Корпус клапана из латуни, НО

Соединение ISO 228/1	Уплотнение	Диаметр отверстия [мм]	Значение k_v [м³/ч]	Перепад давления, мин.-макс. [бар]	Температура рабочей среды, мин. – макс. [°C]	Код для заказа
G 1/8	FKM	1,5	0,08	0 – 20	-10 – 100	**032U4926**
G 1/8	FKM	2,0	0,15	0 – 16	-10 – 100	**032U4927**
G 1/4	FKM	1,5	0,08	0 – 20	-10 – 100	**032U4929**
G 1/4	FKM	2,0	0,15	0 – 16	-10 – 100	**032U4930**
G 1/4	FKM	3,0	0,30	0 – 7	-10 – 100	**032U4931**
G 3/8	FKM	2,0	0,15	0 – 16	-10 – 100	**032U4933**
G 3/8	FKM	3,0	0,30	0 – 7	-10 – 100	**032U4934**

Корпус клапана из латуни, НЗ РУЧ

Соединение ISO 228/1	Уплотнение	Диаметр отверстия [мм]	Значение k_v [м³/ч]	Перепад давления, мин.-макс. [бар]	Температура рабочей среды, мин. – макс. [°C]	Код для заказа
G 1/4	FKM	2.0	0.15	0 – 16	-10 – 100	**032U4919**

Корпус клапана из латуни, НО РУЧ

Соединение ISO 228/1	Уплотнение	Диаметр отверстия [мм]	Значение k_v [м³/ч]	Перепад давления, мин.-макс. [бар]	Температура рабочей среды, мин. – макс. [°C]	Код для заказа
G 1/4	FKM	2.0	0.15	0 – 16	-10 – 100	**032U4944**

Корпус клапана из латуни, НЗ ФЛ РУЧ

Соединение ISO 228/1	Уплотнение	Диаметр отверстия [мм]	Значение k_v [$м^3$/ч]	Перепад давления, мин.-макс. [бар]	Температура рабочей среды, мин. – макс. [°C]	Код для заказа
Фланец 32x32	FKM	2,0	0,15	0 – 16	-10 – 100	**032U4923**

Технические характеристики НЗ / НО / НЗ РУЧ / НО РУЧ / НЗ ФЛ РУЧ

Основной тип	EV310B НЗ / НО / НЗ РУЧ / НО РУЧ / НЗ ФЛ РУЧ
Время открытия [мс] [1)]	10 – 20
Время закрытия [мс] [1)]	10 – 20

[1)] Значения времени указаны для справки.

Тип	EV310B НЗ / НО / НЗ РУЧ / НО РУЧ / НЗ ФЛ РУЧ		
Монтаж	Рекомендуется установка клапана катушкой вверх		
Макс. испытательное давление	50 бар		
Диапазон давлений	0 – 20 бар		
Температура окружающей среды	до 40 °C		
Вязкость	Макс. 50 сСт		
Материалы	Корпус клапана:	Латунь	Число Винера 2.0402
	Якорь:	Нержавеющая сталь	Число Винера 1.4105/ AISI 430FR
	Трубка якоря:	Нержавеющая сталь	Число Винера 1.4306/ AISI 304L
	Стопорная трубка:	Нержавеющая сталь	Число Винера 1.4105/ AISI 430FR
	Пружина:	Нержавеющая сталь	Число Винера 1.4310/ AISI 301
	Уплотнение:	FKM	–

Размеры и масса НЗ / НО / НЗ РУЧ / НО РУЧ

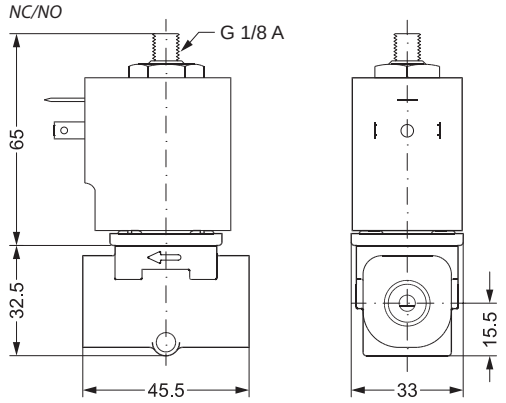

Масса без катушки 0,220 кг

Размеры и масса НЗ ФЛ РУЧ

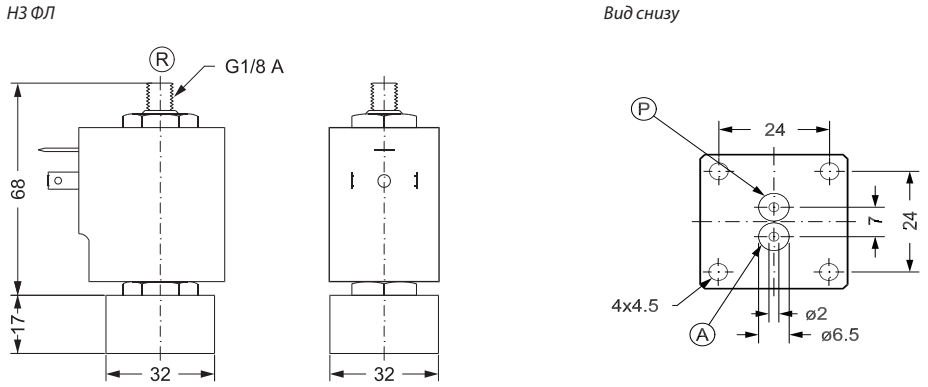

P: Входное отверстие
A: Главное отверстие
R: Выпускное отверстие

Масса без катушки: 0,185 кг

Уголу становки

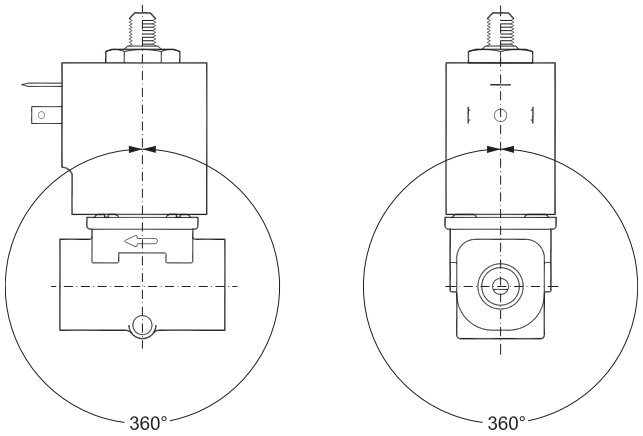

Нижеуказанные катушки могут использоваться с EV310B

Катушка	Тип	Потребляемая мощность	Корпус	Характеристики
	BA / BD, под гайку	9 Вт перем. тока 15 Вт перем. тока 15 Вт перем. тока	IP00 без использования DIN штекера	IP20 с защитной крышкой, IP65 со штекером

Принадлежности:
Штекер

Описание	Код для заказа
GDM 2011 (серый) штекер согласно DIN 43650-A PG11	**042N0156**

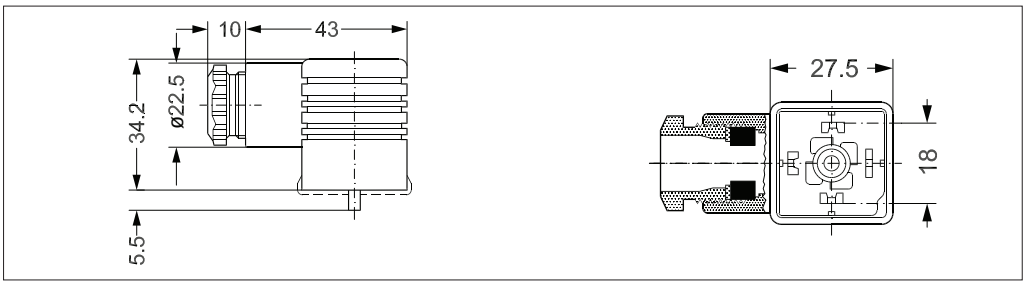

Комплект запчастей

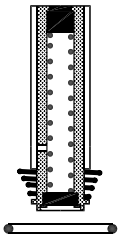

Соединение	Тип	Уплотнение	Код для заказа
Резьбовое соединение:	НЗ	FKM	**032U2033**
Резьбовое соединение:	НО	FKM	**032U2035**
Версия ФЛ	НО	FKM	**032U2036**

Комплект запчастей включает в себя следующее:
якорь с установленным уплотнительным кольцом

Принцип действия, НЗ

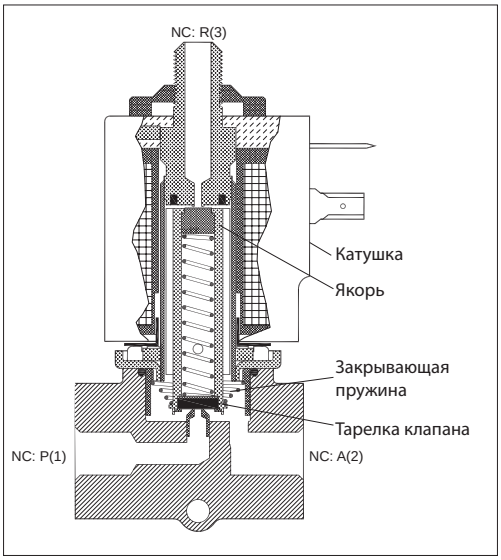

P: Входное отверстие (1)
A: Главное отверстие (2)
R: Выпускное отверстие (3)

Напряжение не подается на катушку (закрыто):
Если напряжение не подается на катушку, якорь с тарелками клапана прижимается закрывающей пружиной и закрывает проход между P и A. В это же время открывается проход между отверстиями A и R. Проход между P и A остается закрытым до тех пор, пока отключено напряжение катушки.

Напряжение подается на катушку (открыто):
При подаче напряжения, якорь с тарелками клапана поднимается и закрывает проход между A и R. В это же время открывается проход между P и A. Проход между P и A остается открытым до тех пор, пока на катушку подается напряжение.

Принцип действия, НО

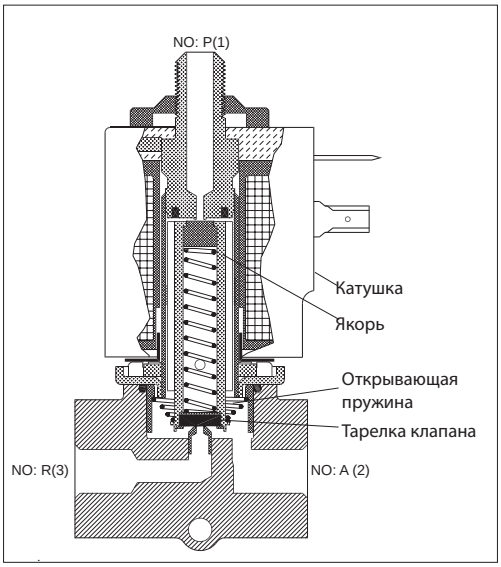

R: Выпускное отверстие (3)
A: Входное отверстие (2)
P: Напорное отверстие (1)

Напряжение не подается на катушку (открыто):
Если напряжение не подается, якорь с тарелками клапана прижимается открывающей пружиной и закрывает проходмежду A и R. В это же время открывается соединение между отверстиями P и A. Проход между P и A остается открытым до тех пор, пока отключено напряжение катушки. В случае использования клапанов с ручным управлением, для закрытия прохода между P и A необходимо использовать винт в корпусе клапана.

Напряжение подается на катушку (закрыто):
При подаче напряжения на катушку, якорь с тарелками клапана поднимается и закрывает проход между P и A. В это же время открывается соединение между отверстиями A и R. Проход между P и A остается закрытым до тех пор, пока на катушку подается напряжение.

Принцип действия, НЗ
ФЛ 32

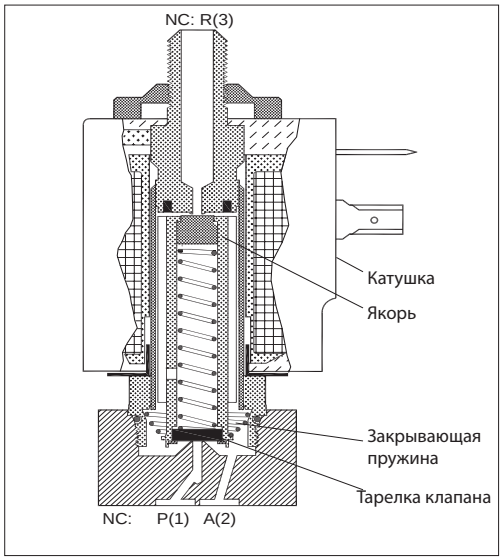

P: Входное отверстие (1)
A: Главное отверстие (2)
R: Выпускное отверстие (3)

Напряжение не подается на катушку (открыто):
Если напряжение не подается на катушку, якорь с тарелками клапана прижимается закрывающей пружиной и закрывает проход между P и A. В это же время открывается соединение между отверстиями A и R. Проход между P и A остается закрытым до тех пор, пока отключено напряжение катушки. В случае использования клапанов с ручным управлением, для открытия прохода между P и A необходимо использовать винт в корпусе клапана.

Напряжение подается на катушку (закрыто):
При подаче напряжения, якорь с тарелками клапана поднимается и закрывает прохода между A и R. В это же время открывается проход между P и A. Проход между P и A остается открытым до тех пор, пока на катушку подается напряжение.

Danfoss не несет ответственности за возможные ошибки в каталогах, брошюрах и других печатных материалах. Danfoss оставляет за собой право вносить изменения в продукцию без предварительного уведомления. Это относится также к уже заказанной продукции, если только вносимые изменения не требуют соответствующей коррекции уже согласованных спецификаций. Все торговые марки в данном документе являются собственностью соответствующих компаний. Название и логотип Danfoss являются собственностью компании Danfoss A/S. Все права защищены.