Hydronix

Высокотемпературный цифровой микроволновой датчик влажности

Hydro-Mix HT

Высокотемпературный вариант

ЗЕРНО : КОРМА : ОРЕХИ : ГРАНУЛЫ

Hydro-Mix HT

Высокая температура, утопленный монтаж, цифровой датчик влажности

Hydro-Mix HT разработан для установки в сушилках, трубопроводах, конвейерных и смесительных системах в среде управления технологическими процессами с высокими рабочими температурами.

Выполнение 25 измерений в секунду и такие встроенные функции, как обработка сигналов, сглаживание и усреднение, позволяют Hydro-Mix HT точно измерять содержание влаги в материале при прохождении через керамическую лицевую панель. С помощью программного обеспечения Hydronix Hydro-Com можно без затруднений выполнять настройку, калибровку, диагностику и обновление встроенного программного обеспечения датчика в дистанционном режиме. Линейный выход позволяет осуществлять прямую интеграцию с любой системой управления с использованием стандартных промышленных интерфейсов.

Особенности

- Температура непрерывного процесса до 120 °C.
- Цифровая технология обеспечивает точное линейное измерение 25 показаний влажности в секунду.
- Усовершенствованная цифровая обработка сигнала обеспечивает чистый сигнал при быстром отклике.
- Возможность выбирать режимы измерения позволяет оптимизировать эффективность датчика для различных областей применения и материалов.
- Измерения с полной компенсацией температурных воздействий.
- Два аналоговых выхода, цифровой интерфейс RS485 и настраиваемые цифровые входы/выходы, аварийные сигналы.
- Все параметры датчика могут быть настроены в удаленном режиме с помощью программного обеспечения Hydro-Com.
- Для правильного функционирования датчика не требуется перекалибровка, если только не используются разные материалы.
- Точки данных калибровки хранятся в датчике для улучшенного контроля качества.
- Автономная работа или простая интеграция в новую или существующую систему.

Установка

Регулируемая система крепления для монтажа заподлицо.

Типовая установка

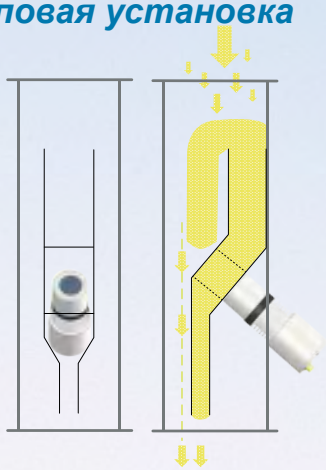

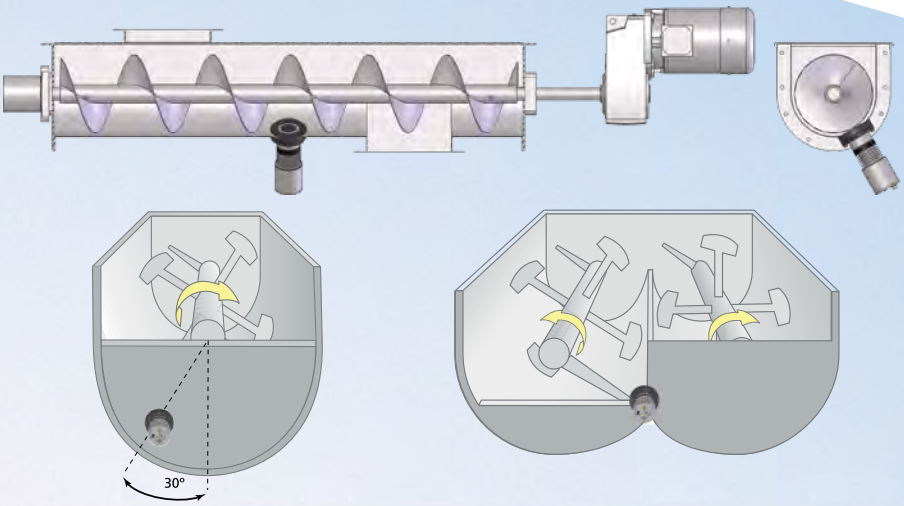

Hydro-Mix HT может быть установлен в различных местах при наличии непрерывного потока материала через керамическую лицевую панель. Сфера применения включает сушилки, трубопроводы, конвейеры и системы смешивания.

Варианты интеграции

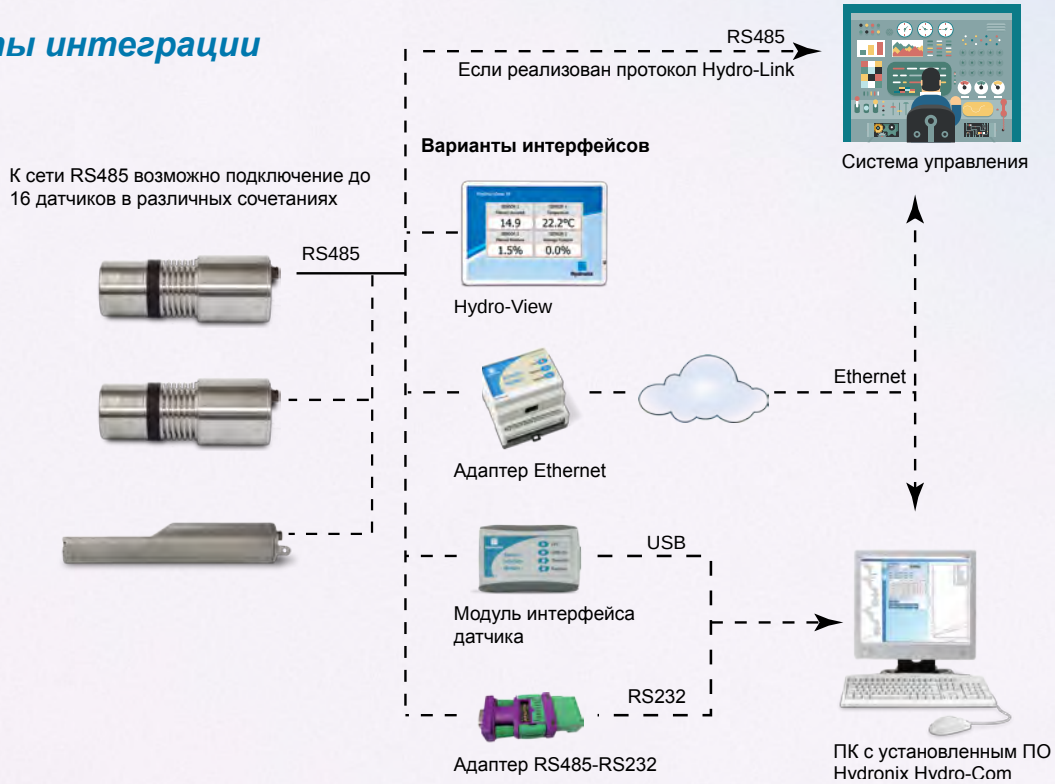

Опции отображения и управления

Hydronix предлагает несколько опций отображения и управления.

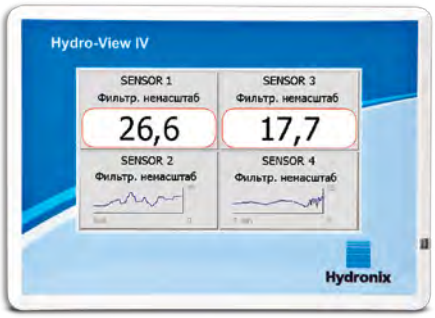

Настройка и калибровка

Простая настройка и калибровка датчика с помощью ПО Hydro-Com

Техническая информация

Конструкция

Корпус Нержавеющая сталь 316 (совместимая с пищевыми продуктами).

Лицевая панель: Керамическая (совместимая с пищевыми продуктами).

Внутренние уплотнения: Уплотнительные кольца, одобренные FDA.

Крепление

Датчик монтируется заподлицо с внутренней стенкой установки с помощью прилагаемого монтажного комплекта.

Диапазон измерений

Влажность: 0–100 % в зависимости от материала.

Глубина: прибл. 75–100 мм в зависимости от материала.

Рабочая температура

Процесс:

Непрерывный 0–120 °C

Прерывистый: 120–130 °C ≤ 10 минут.

Окружающая среда:

0-60°C.

Частота обновления

25 раз в секунду

Аналоговые выходы

Для значений влажности и температуры имеются два конфигурируемых выхода 4–20 мА или 0–20 мА, работающих по принципу токовой петли. Также возможно преобразование в 0–10 В пост. тока.

Цифровые входы/выходы

Два настраиваемых цифровых сигнала для усреднения и аварийной сигнализации.

Цифровая (последовательная) связь

Оптически изолированный двухпроводной порт RS485.

Имеются преобразователь RS232, интерфейсы Ethernet и USB.

Информация о программировании для доступа к значениям и параметрам датчика предоставляется по запросу.

Удлинительный кабель

6 витых пар, проводники 22 AWG, 0,35 мм2. Экранированная оплетка с покрытием не менее 65 % и фольга из алюминия/полиэстера. Максимальная длина кабеля: 100 м.

Источник питания

от +15 В до +30 В пост. тока, 4 Вт.

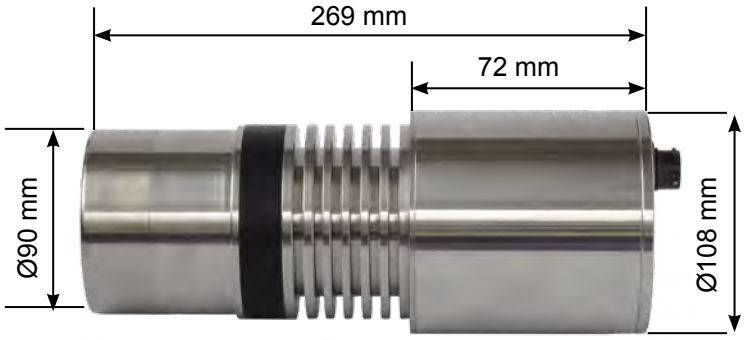

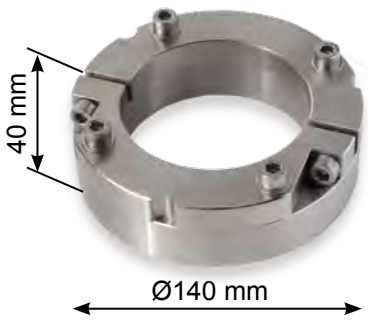

Номер детали	Описание
HMHT-01	Цифровой микроволновой датчик влажности Hydro-Mix HT
4010	Плита крепления HMHT (поставляется с датчиком)
4020	Зажимное кольцо HMHT (поставляется с датчиком)
0975A	Кабель датчика длиной 4 м с разъемом военного класса
0116	Источник питания 30 Вт, рассчитанный на питание до 4-х датчиков
0049A	Преобразователь RS232-485 для монтажа на направляющих стандарта DIN
0049B	Преобразователь RS232-485 - 9-контактный типа D для клеммной колодки
SIMxx	Интерфейсный модуль USB датчика включает кабели и источник питания
EAK01	Комплект адаптера Ethernet
EPK01	Комплект питания Ethernet
HTEW	Возможность продления срока гарантии до 4 лет

Hydronix