LIVELLOSTATI ELETTROMAGNETICI CON LED DI SEGNALAZIONE
Float level switches with LED

LM1LA...

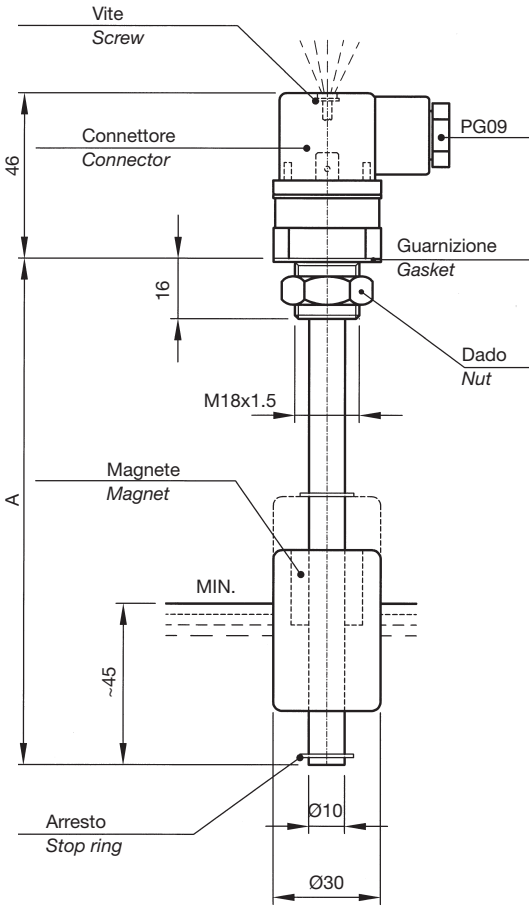

Schema di applicazione
Application chart

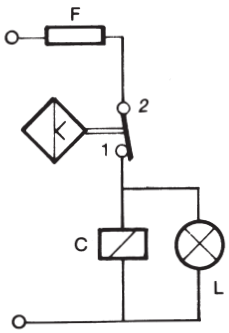

F = Fusibile - *Fuse*
C = Relè - *Relay*
L = Lampada - *Lamp*

LM1LA-LM1LFA

Collegamenti elettrici standard
Standard electrical connection

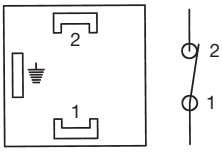

LM1LFA...

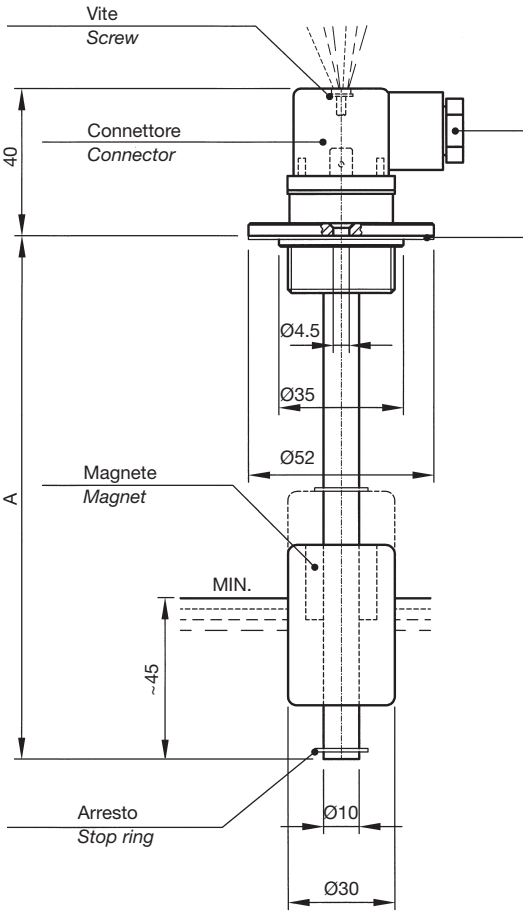

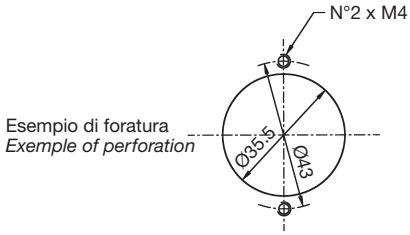

MATERIALI: modello LM1LA... flangia filettata in alluminio anodizzato; modello LM1LFA... flangia in alluminio anodizzato; tubo in ottone, molla e anelli di arresto in bronzo, galleggiante in resina espansa NBR.

N.B. - A richiesta, forniamo lunghezze superiori, fino a 1500 mm, oppure diverse da quelle indicate in tabella.
Negli ordini indicare la tensione del LED 24-110-220 Vca.

MATERIAL: LM1LA... model thread connection in anodized aluminium; LM1LFA... model flange in anodized aluminium; brass stem, spring and stop ring in bronze, NBR float.

N.B. - Customized lengths can be supplied on request./Max. length 1500 mm.
When ordering indicate the LED voltage 24-110-220 Vac.

LM1LA...		LM1LFA...	
TIPO *Model*	A	TIPO *Model*	A
LM1LA150	150	LM1LFA150	150
LM1LA200	200	LM1LFA200	200
LM1LA250	250	LM1LFA250	250
LM1LA300	300	LM1LFA300	300
LM1LA350	350	LM1LFA350	350
LM1LA400	400	LM1LFA400	400
LM1LA450	450	LM1LFA450	450
LM1LA500	500	LM1LFA500	500

ELETTROTEC Via Jean Jaurés, 12 - 20125 MILANO - Tel. 0228851811 - Fax 0228851854

DATI TECNICI GENERALI
Max viscosità fluido: 150 cSt
Pressione massima: 10 bar
Peso specifico: ≥ 0,7
Connessione elettrica: PG09 – DIN43650
Protezione elettrica: IP65 – DIN40050
Temperatura di lavoro: -10°C…+80°C
Temperatura max con guarnizioni FKM e cavi Silicone: +130°C

DATI ELETTRICI
Le ampolle reed utilizzate nei livellostati ELETTROTEC sono ermeticamente sigillate, ad attuazione magnetica e con una affidabilità di milioni di cicli.
Il tipo di contatto a riposo è Normalmente Chiuso/Normalmente Aperto (SPST) o in scambio (SPDT). La portata dei contatti varia secondo il tipo di ampolla reed adottata. Per i dati elettrici fare riferimento alla tabella sotto riportata.

GENERAL SPECIFICATIONS
Max. fluid viscosity: 150 cSt
Max. pressure: 10 bar
Fluid specific gravity: ≥ 0.7
Electrical connection: PG09 – DIN43650
Electrical protection: IP65 – DIN40050
Operating temperature: -10°C…+80°C
Max temperature with FKM gasket and Silicone cable: +130°C

ELECTRICAL DATA
Standard reed switches in ELETTROTEC level switch units are hermetically-sealed, magnetically actuated, designed for reliability to millions of cycles.
Switches are Normally Closed/Normally Open (SPST) or SPDT. Each ELETTROTEC level switch varies in rating depending on the type of reed switch used, see the chart below for electrical ratings.

Tensione Max ***Max Voltage***	**Potenza Commutabile** ***Rating Power***	**Corrente Max** ***Max Current***	**Capacità Contatti** ***Capacitance***	**Resistenza Isolamento** ***Insulation Resistance***	**Contatto (a riposo)** ***Switch Type (dry)***
220V – 50Hz	60 W 60 VA	0.8A	0.6pF	10^{10} Ohm	NC
220V – 50Hz	60 W 60 VA	0.8A	0.6pF	10^{10} Ohm	NA/NO Modelli reversibili *Reversible float*
220V – 50Hz	30 W	0.5A	2pF	10^{9} Ohm	NA/NO Modelli non reversibili *Non-reversible float*
220V – 50Hz	30 W	0.5A	2pF	10^{9} Ohm	SPDT

ATTENZIONE: la combinazione tra la tensione e la corrente di commutazione non deve mai superare la potenza commutabile indicata in tabella.

I valori elettrici relativi alla portata dei contatti si riferiscono a **carichi resistivi**. Per applicazioni che implicano carichi induttivi o capacitivi è richiesto l'impiego di addizionali circuiti protettivi. Per assicurare lunga durata e ripetibilità dei contatti fare riferimento alle informazioni tecniche di pagina 6 e 7.

WARNING: any combination of the switching voltage and current must not exceed the given rated power.

The switch contact ratings, as listed in the switch data chart, are based on use with **resistive type load**. For applications requiring the control of an inductive or capacitance load, additional interface circuitry may be required. To ensure long life and repeatability, see the contact protection information on pages 6 and 7.

MODEL / MODEL	**PUNTI DI INTERVENTO** **ACTUATION POINTS**	**TIPO DI CONTATTO** **CONTACT TYPE**
LM1…	1 punto di intervento / 1 actuation point	NC
LM1…NA	1 punto di intervento / 1 actuation point	NA / NO
LM2…	1 punto di intervento / 1 actuation point	SPDT
LMM1…	2 punti di intervento - 1 galleggiante 2 actuation points - 1 float	Min. NC Max. NA / NO
LMM1…	2 punti di intervento – 2 galleggianti 2 actuation points – 2 floats	Min. NC Max. NC
LM3…	3 punti di intervento – 3 galleggianti 3 actuation points – 3 floats	NC/NC/NC
LM4…	4 punti di intervento – 4 galleggianti 4 actuation points – 4 floats	NC/NC/NC/NC

A richiesta, i modelli LMM1…, LM3…, LM4… sono disponibili con altre combinazioni di contatti.
On request, LMM1… – LM3… – LM4… models can be supplied with different switch operations.