Серия Miniline

Импульсный блок питания 25-50W 1,3 A - 2,1 A

- Маленький вес, малые габариты, высокая эффективность
- Широкий диапазон питающего напряжения
- Защита от короткого замыкания и перегрузок
- Монтаж на DIN-рейку

Функция

Блок питания предназначен для устройств автоматики, в которых требуется высокая надежность питания. Устойчивость блока питания к перегрузкам, широкий диапазон температур и малые габариты позволяют применять его в условиях, когда эффективное использование пространства имеет существенное значение.

Технические данные

Выходной ток	**1,3 A**	**2,1 A**
Напряжение питания AC	85-264 VAC	85-264 VAC
Напряжение питания DC	85-375 VDC	85-375 VDC
Входной ток при.100/196 VAC	<0,6 A/< 0,35 A	<1 A/< 0,6 A
Частота	47-63 Hz	47-63 Hz
Выходное напряжение	24-28 VDC	24-28 VDC
Пульсация	<50 mVpp	<50 mVpp
Эффективность	87,5%	88,5%
Возм. параллельной работы	да	да
Рабочая температура	-10 до 70°C	-10 до 70°C
Степень защиты	IP20	IP20
Соответствие с CE	EN60950, EN50178, EN60204, UL1950, UL508, CSA-22,2, CB-Scheme EN50081-1, EN50082-2 Klass B (EN55011, EN55022) SELV (EN60950, VDE0100/T.410) PELV (VDE0160)	

Размеры

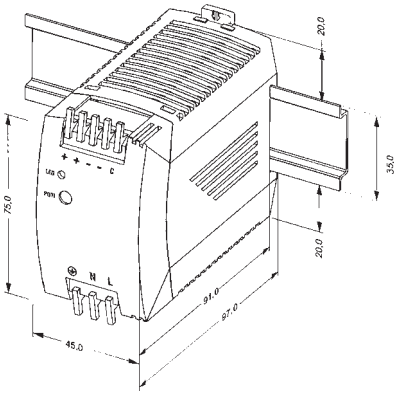

Характеристики

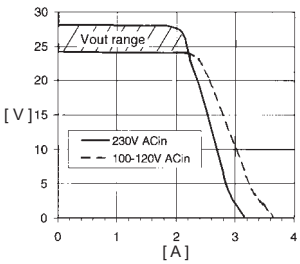

ML50.100/101

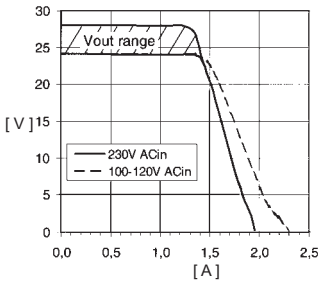

ML30.100

№ по кат.	Описание	Выход
ML30.100	30W работа параллельная	24-28VDC/1,3A
ML50.100	50W	24-28VDC/2,1A
ML50.101	50W работа параллельная	24-28VDC/2,1A
ML50.111	50W с зажимами	24-28VDC/2,1A
Другие напряжения		
ML30.101	25W	5-5,5VDC/5A
ML30.102	30W	10-12VDC/3A
ML30.106	36W	±12- ±15 VDC/2,8 A
ML50.102	50W	12-15VDC/4,2A
ML50.105	50W	48-56 VDC/1A
MLY02.105	Модуль избыточности	0-10 A

Серия Miniline

Импульсный блок питания 70-100W

- Маленький вес, малые габариты, высокая эффективность
- Широкий диапазон питающего напряжения
- Защита от короткого замыкания и перегрузок
- Монтаж на DIN-рейку

Функция

Блок питания предназначен для устройств автоматики, в которых требуется высокая надежность питания. Устойчивость блока питания к перегрузкам, широкий диапазон температур и малые габариты позволяют применять его в условиях, когда эффективное использование пространства имеет существенное значение.

Технические данные

Выходной ток	**3 A**	**4,2 A**
Напряжение питания AC	85-132/184-264V AC*	85-132/ 184-264V AC
Напряжение питания DC	220-375V DC	220-275V DC
Входной ток при. 100/220V AC	<1,6A/ <0,8A	<2,1A/ <1 A
Частота	47-63 Hz	47-63 Hz
Выходное напряжение	24-28V DC	24-28V DC
Пульсация	<100 mV pp	<100 mV pp
Эффективность	89 %	90 %
Возм. параллельной работы	нет	да
Рабочая температура	-10°C до +70°C	-10°C до +70°C
Степень защиты	IP20	IP20
Соответствие с CE	EN 60 950, EN 50178, EN60204-1, UL60950, UL508-Listed CAN/CSA-C22,2 No 60950, CAN/CSA-C22,2 No.14, CB-Scheme EN 50081-1, Klass B (EN 55011, EN 55022) EN61000-6-2 SELV (EN60950, VDE0100/T.410) PELV (VDE0160)	

Размеры

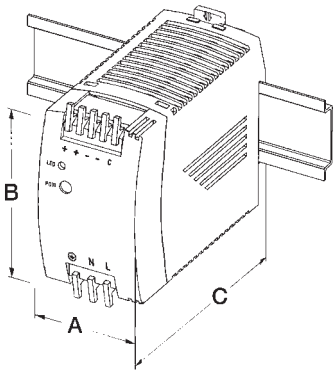

Размеры	ML70.100	ML100.100
A	45 mm	73 mm
B	75 mm	75 mm
C	97 mm	107 mm

Характеристики

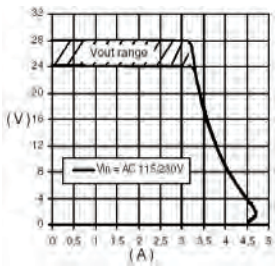

ML70.100

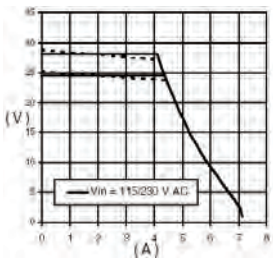

ML100.100

№ по кат.	Описание	Выход
ML70.100	70W	24-28VDC/3A
ML100.100	100W, работа параллельная	24-28VDC/4,2A
Другие напряжения		
ML100.102	90W, работа параллельная	12-15V/7,5A
MLY02.105	Модуль избыточности	0-10A