# Differenzdruck-Messgeräte mit Rohrfeder

**mit Messsystem Cu-Legierung**

**Nenngröße NG 100 und 160**

**Anschlusslage radial unten**

## Beschreibung

Diese Druckmessgeräte sind für flüssige und gasförmige Messstoffe geeignet, soweit diese nicht hochviskos oder kristallisierend sind.

In einem stabilen Rundgehäuse arbeiten zwei voneinander unabhängige Rohrfeder Messsysteme. Beide Systemzeiger drehen sich um dieselbe Mittelachse und zeigen die Drücke getrennt an.

Der Zeiger, der den geringeren Druck anzeigt ist als Skalenscheibe ausgebildet. Auf dieser Skale kann der Differenzdruck bis zu 50% des jeweiligen Anzeigebereiches direkt abgelesen werden. Außerdem sind die beiden Einzeldrücke ebenfalls direkt ablesbar.

## Merkmale

- o Hohe Zuverlässigkeit und Lebensdauer
- o Messsystem in Kompaktbauweise
- o Differenzdruck auf der Skalenscheibe direkt ablesbar
- o Genauigkeitsklasse 1,6
- o Statischer Druck direkt ablesbar
- o Messsystem Cu-Legierung
- o Doppelskale bar / mWS

## Anzeigebereiche

0 ... 0,6 bar bis 0 ... 60 bar

## Einsatzbereiche

Feuerungsanlagen,

Filterüberwachung,

Wasserreinigungsanlagen.

**Baureihe : P2628, P2634**

## Technische Daten

| Baureihen | P2628 | P2634 | Optionen |
|---|---|---|---|
| Nenngröße | 100 | 160 | |
| Bauform | 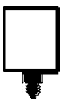 | | |
| Messsystem | Zwei voneinander unabhängige Rohrfeder - Meßsysteme | | |
| Genauigkeitsklasse | 1,6 nach EN 837-1 | | |
| Anzeigebereiche [1] | 0 ... 0,6 bar bis 0 ... 60 bar<br>negativer oder positiver sowie negativer und positiver Überdruck | | |
| Verwendungsbereich | Ruhebelastung: bis zum Skalenendwert<br>Wechselbelastung: bis zum 0,9-fachen Skalenendwert<br>kurzzeitig: Überlastbar 1,3-fach | | |
| Gehäuse | Stahl, schwarz lackiert | | Befestigungsrand hinten |
| Ring | Stahl, schwarz lackiert | | Befestigungsrand vorn |
| Sichtscheibe | Instrumentenflachglas | | |
| Zifferblatt | Al. weiß, Skale und Beschriftung schwarz, Doppelskale bar / mWS | | |
| Zeiger | +) Normalzeiger: Al. schwarz<br>-) Skalenzeiger : Al. weiß, mit Skale je 50% des Anzeigebereiches als Plus- und Minus Differenzdruckanzeige | | Markenzeiger |
| Segmentwerk | CuZn-Legierung, Laufteile Neusilber | | |
| Messglied | Cu-Legierung | | |
| Druckanschluss<br>-Lage<br>-Gewinde | Cu-Legierung<br>radial unten, Gabelzapfen<br>2 x G 1/2 B | | Andere Gewinde auf Anfrage |
| Temperaturen<br>- Messstoff :<br>- Umgebung : | Tmin. -20°C, Tmax. 60°C<br>Tmin. -20°C, Tmax. 60°C | | Hartlötung |
| Temperaturverhalten | 0,3% / 10K bei Abweichung von der Normaltemperatur 20°C | | |
| Schutzart | IP 33 nach EN 60 529 / IEC 529 | | |
| Drosseldüse | ohne | | Ms. ø 0,4 ; ø 0,8 |
| Gewicht ca. | 1,0 kg | 1,6 kg | |

[1] Der erforderliche Anzeigebereich ist nach dem maximal auftretenden Gesamtüberdruck zu wählen ! In Heizungsanlagen mit Umwälzpumpenbetrieb ist der Gesamtüberdruck in der Regel gleich hydrostatischem Druck plus Pumpendruck. Um gute Ablesbarkeit zu gewährleisten, soll der Differenzdruck 1/6 des Skalenendwertes nicht unterschreiten.

Bei Bestellung beide Drücke angeben: a) maximaler Gesamtüberdruck
b) Differenzdruck

## Maßbild

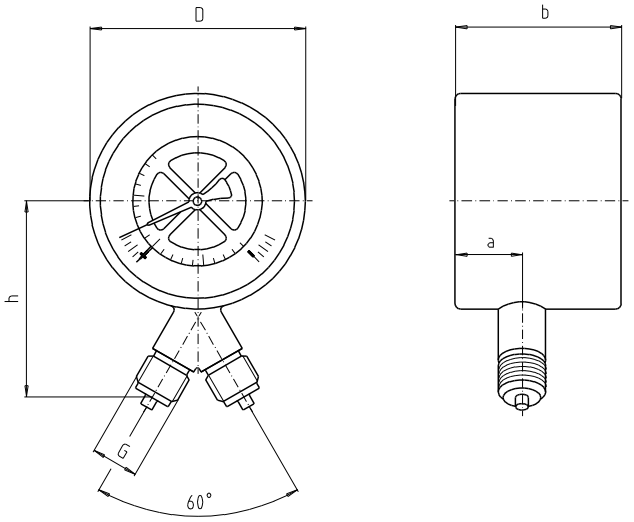


| Baureihe | Maße in mm | | | | | |
|---|---|---|---|---|---|---|
| | NG | a ± 0,5 | b ± 1 | D ± 1 | G | h ± 1 |
| P2628 | 100 | 31,5 | 82 | 100 | G1/2 B | 91 |
| P2634 | 160 | 31,5 | 86,5 | 160 | G1/2 B | 120 |

Technische Änderungen vorbehalten