Сигнализатор протока EFS используются для контроля наличия протока жидкости в трубах. Когда проток жидкости останавливается или начинается, лопатка активирует микропереключатель (NO/NC), таким образом электрическое оборудование защищено. Сигнализатор протока подходит для использования в всех видах неагрессивных жидкостей.

Поток регулируется с помощью винтового механизма. Пользователи могут изменить настройку в соответствии с потребностями процесса.

EFS

СИГНАЛИЗАТОР ПРОТОКА

EFS 31
EFS 32 (для воздуха)
EFS 41
EFS 41x (полн. из нерж. стали)
EFS 61

Преимущества:

* Подходит для холодных и гарячих жидкостей.
* Герметичное исполнение.

CE

Model : 18-2021-005

Техническая спецификация :

	EFS 31	EFS 32
Вещество	Жидкость	Воздух
Рабочая температура	(-) 20 °C / (+) 90 °C	(-) 20 °C / (+) 85 °C
Рабочее давление	Макс. 10 бар	Макс. 5 бар
Материал лопасти	304 нерж. сталь	304 нерж. сталь
Материал переключат.	Оцинкованная сталь	Оцинковання сталь
Материал соединения	Латунь(MS56)	Хромированная сталь
Материал стержня лоп.	Латунь(MS56)	Латунь(MS56)
Материал корпуса	Полипропилен	Полипролен
Материал сильфона	Бронза	Бронза
Материал уплотнения	NBR	-
Электрическое соед.	PG 13,5	PG 13,5
Степень защиты	IP 65	IP 65
Соединение	1 "NPT внеш. резьба	Фланец
Диаметр трубки	От 1 " до 8 "	**Больше 300 см²**
Контакт	15 A 250 VAC, NO / NC	15 A 250 VAC , NO / NC
Габаритные размеры	90 x 150 x 200 мм	110 мм x 150 мм x 200 мм

МОНТАЖ :

* Обратите внимание на правильную установку, направление показано на корпусе .
* Устанавливать на возвратную трубу.
* Переключатель должен быть установлен далеко от локтей, углов, насосов.

Техническая спецификация :

	EFS 41	EFS 41x
Вещество	Жидкость	Жидкость
Рабочая температура	(-) 40 °C / (+) 200 °C	(-) 40 °C / (+) 200 °C
Рабочее давление	Макс. 20 бар	Макс. 20 бар
Материал лопасти	304 нержавеющая сталь	304 нержавеющая сталь
Материал переключат.	Оцинковання сталь	Оцинковання сталь
Материал соединения	304 нержавеющая сталь	304 Нержавеющая сталь
Материал стержня лоп.	304 нержавеющая сталь	304 Нержавеющая сталь
Материал корпуса	Алюминий	304 Нержавеющая сталь
Материал сильфона	316 нержавеющая сталь	316 Нержавеющая сталь
Электрическое соед.	PG 13,5	1/2" NPT Metal
Степень защиты	IP 65	IP 65
Соединение	1 "NPT внеш. резьба	1 " NPT внеш. резьба
Диаметр трубки	от 1 " до 8 "	от 1 " до 8 "
Контакт	15 A 250 VAC , NO / NC	15 A 250 VAC , NO / NC
Габаритные размеры	90 мм x 150 мм x 200 мм	110 мм x 150 мм x 200 мм

Техническая спецификация : EFS 61

Вещество	Жидкость
Рабочая температура	(-) 40 °C / (+) 300 °C
Рабочее давление	Макс. 20 бар
Материал лопасти	304 нержавеющая сталь
Материал переключат.	304 нержавеющая сталь
Материал соединения	304 нержавеющая сталь
Материал стержня лоп.	304 нержавеющая сталь
Материал корпуса	Алюминий
Материал сильфона	316 нержавеющая сталь
Электрическое соед.	M 20 x 1,5 мм²
Степень защиты	IP 66
Соединение	1 " NPT внеш. резьба
Диаметр трубки	от 1 " до 8 "
Контакт	15 A 250 VAC , NO / NC
Габаритные размеры	90 мм x 150 мм x 200 мм

Для EFS 31 , EFS 41 , EFS 41x и EFS 32

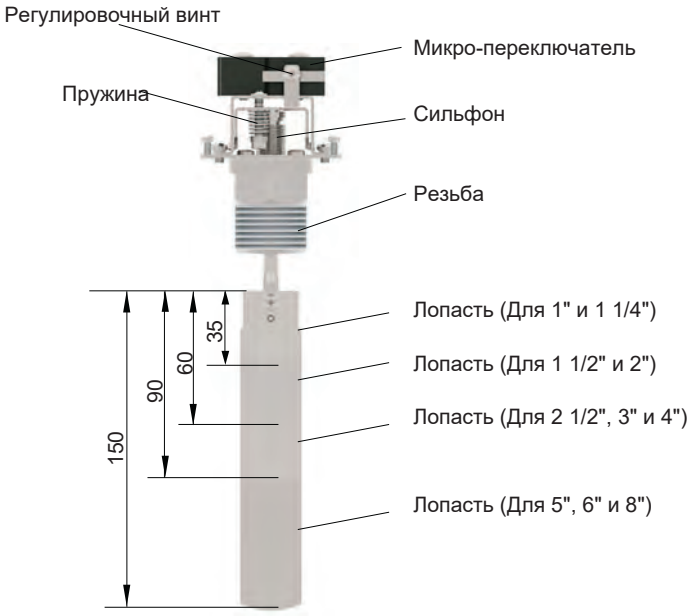

Маркировка :

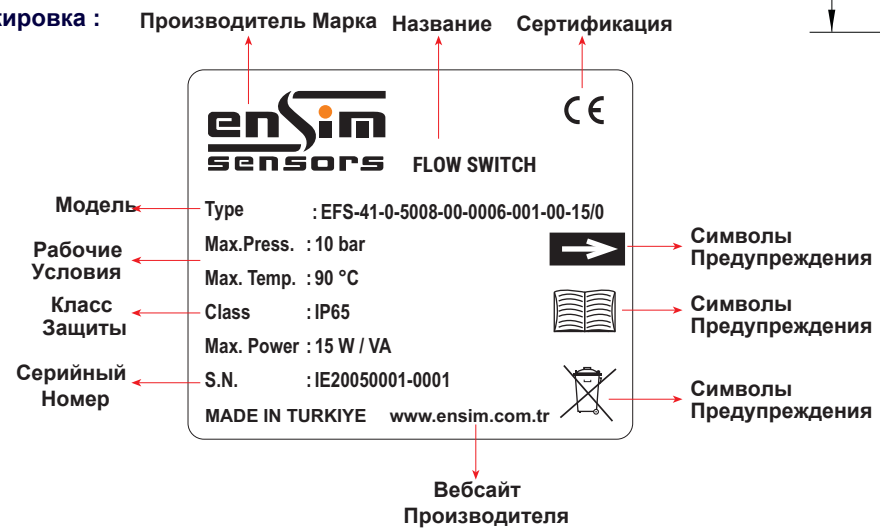

Для EFS 31 , EFS 41 , EFS 41x и EFS 61

ДИАМЕТР (дюйм)	ДЛИНА ЛОПАСТИ (мм)	Q max (м3/ч)	МИНИМАЛЬНАЯ РЕГУЛИРОВКА (м3/ч)		МАКСИМАЛЬНАЯ РЕГУЛИРОВКА (м3/ч)	
			ДЕЙСТВИЕ ПЕРЕКЛЮЧАТЕЛЯ	ВОЗВРАТ ПЕРЕКЛЮЧАТЕЛЯ	ДЕЙСТВИЕ ПЕРЕКЛЮЧАТЕЛЯ	ВОЗВРАТ ПЕРЕКЛЮЧАТЕЛЯ
1	35	3,6	0.8	0.5	1.9	1.6
1 1/4	35	6	1.2	0.6	2.7	2.2
1 1/2	60	9	1.8	1.0	3.8	3.4
2	60	15	3.0	2.3	6.4	5.5
2 1/2	90	24	4.2	3.8	7.5	6.5
3	90	42	6.2	4.4	11.8	10.0
4	90	60	14.0	11.5	28	27.1
5	150	94	27	22	55	53
6	150	120	40	35	84	80
8	150	240	80	70	170	160

Для EFS 32

ТИП МОНТАЖА	ГОРИЗОНТАЛЬНОЕ		ВЕРТИКАЛЬНОЕ	
СЕЧЕНИЕ ТРУБЫ	Для сечения больше чем 300 см²(м/с.)	Для сечения меньше чем 300 см²(м/с.)	Для сечения больше чем 300 см²(м/с.)	Для сечения меньше чем 300 см²(м/с.)
ПОВЫШЕНИЕ РАСХОДА	7,9 / 9	3,5 / 4,5	8 / 9	4 / 6
УМЕНЬШЕНИЕ РАСХОДА	1 / 2,5	0,5 / 1,2	2 / 3,5	1 / 2

Для EFS 31 , EFS 41 , EFS 41x и EFS 32

ПЕРЕКЛЮЧЕНИЕ:

* 1-2 : контакты нормально разомкнуты (NO) (когда переключатель потока работает, контакты нормально разомкнуты)
* 1-3 : контакты нормально замкнуты (NC) (когда переключатель потока работает, контакты нормально замкнуты)

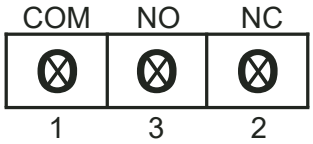

Инструкция по настройке расхода:

Откройте крышку выключателя. Чтобы установить высокий расход, поверните против часовой стрелки регулировочный винт. Чтобы установить низкий расход, поверните по часовой стрелке регулировочный винт. Закройте крышку выключателя.

Для EFS 61

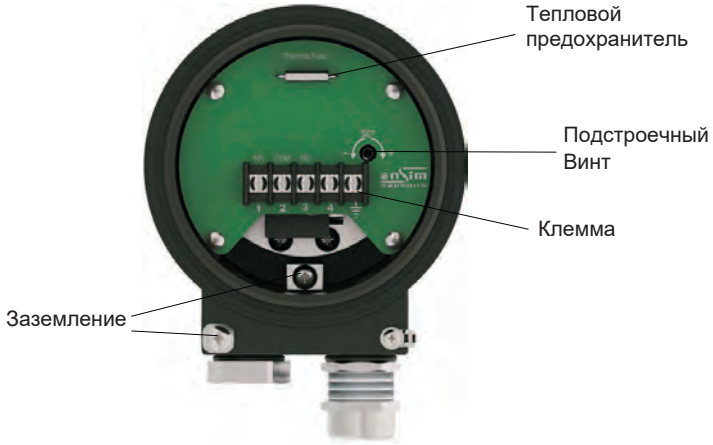

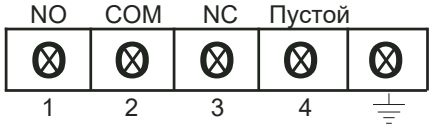

Модель:

EFS 31

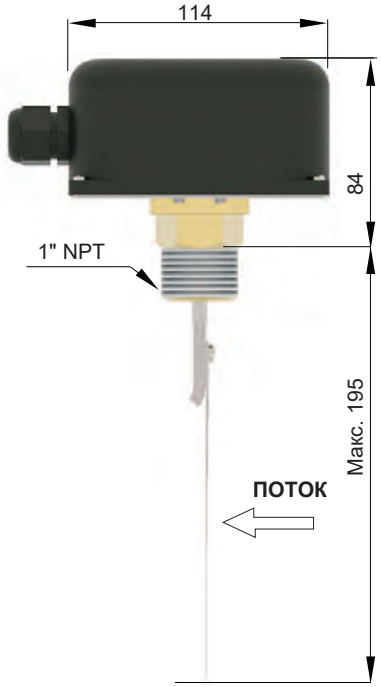

EFS 41

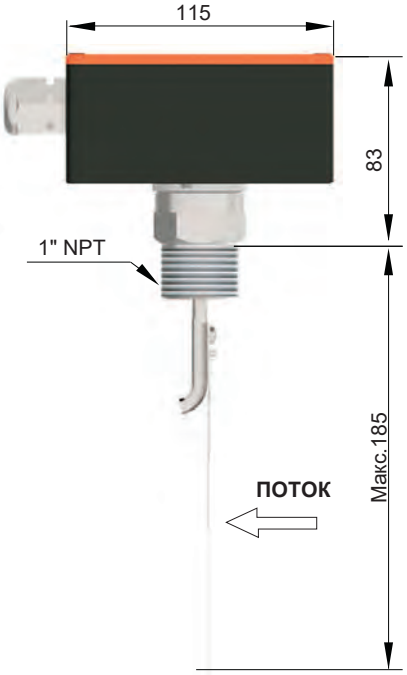

EFS 41x

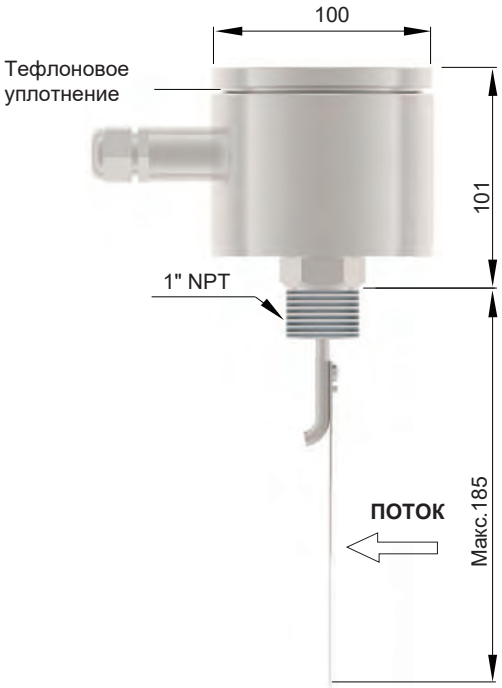

EFS 61

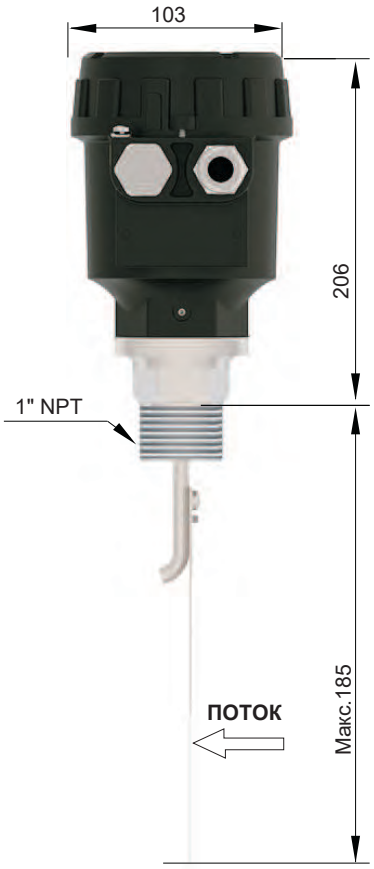

Модели:

EFS 32

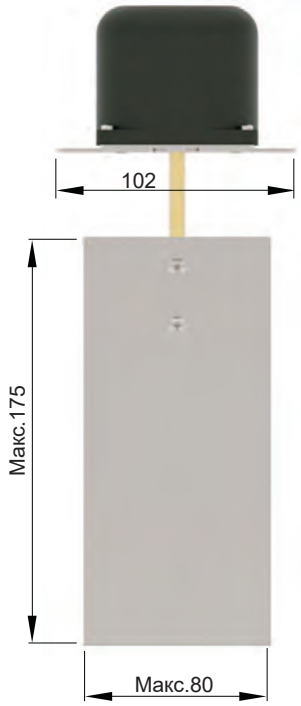

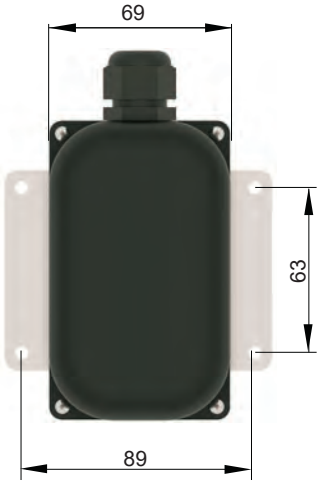

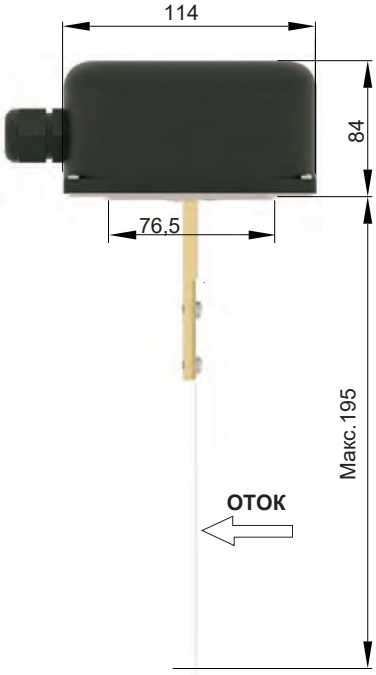

Код заказа:

1 МОДЕЛЬ EFS

Стандартный.....31
Для воздуха.....32
Нержавеющая сталь.....41
Полностью из нерж. стали.....41x
Высокотемпературный тип.....61

2 СЕРТИФИКАЦИЯ

Нет.....0
(EN10204-3-1)Сертификация материалов.....1

3 КОРПУС

Пластиковый корпус, B31p 190
Алюминий, B20x.....603
Алюминий, B115.....802
Алюминий, B22x.....750
Корпус из нерж. стали, B41x.....850
Индивидуальный заказ.....x

4 ЭЛЕКТРИЧЕСКОЕ СОЕДИНЕНИЕ

Клемное (Модели с корпусом).....00
Индивидуальный заказ.....x

5 СОЕДИНЕНИЕ

Резьба 1 " BSP внеш. резьба (Стд).....0006
Фланец для EFS 32 1404
Индивидуальный заказ.....x

6 МАТЕРИАЛ СОЕДИНЕНИЯ

304 нержавеющая сталь.....001
316 нержавеющая сталь.....002
Латунь.....041
Индивидуальный заказ.....x

7 ЛОПАТКА

(35-60-90-150 мм) 4 лопатки (Станд.).....00
(80-175мм) Воздух, Лопатка.....01
Индивидуальный заказ.....x

8 ВЫХОД

Реле NO / NC (15 A).....15
Индивидуальный заказ.....x

9 ОПЦИОНАЛЬНО

Нет...../ 0
Индивидуальный заказ.....x

ПРИМЕР ЗАКАЗА

EFS 41 - 0 - 190 - 00 - 0006 - 001 - 00 - 15 / 0

EFS 41 - Нержавеющая сталь , Сигнализатор потока, 1 " NPT внешняя резьба, 4 лопатки, NO / NC Релейный выход