ELETTROTEC® S.R.L. MILANO

DATI TECNICI / *TECHNICAL DATA*

DATA/*Date* _____

☐ RICHIESTA OFFERTA *Inquiry* ☐ OFFERTA *Offer* ☐ SONDE DI LIVELLO *Level sensor*

DITTA/*Company* _____	TEL. _____ FAX _____
VIA/*Address* _____	e-mail: _____
CAP/*Zip Code* _____ CITTÀ/*Town* _____	ATTNE/*Attn* _____

☐ CLIENTE/*Customer* _____	ESECUTORE/*Executor*
☐ NUOVO CLIENTE/*New Customer* _____	

CARATTERISTICHE DEL FLUIDO/*Fluid characteristics*		
Tipo di fluido e PH/*Type of fluid and PH*		
Peso specifico/*Specific gravity*		Kg/dm³
Viscosità/*Viscosity*		☐Cst ☐mPa.s.
Temperatura min-max/*Min - Max temperature*		°C
Temperatura esercizio/*Operating temperature*		°C
Pressione di lavoro/*Operating pressure*		Bar
Pressione min-max/*Min - Max pressure*		Bar
Altezza livello max./*Max level*		mm
Altezza livello min./*Min level*		mm
Lunghezza asta/*Stem length*	A	mm

DATI TECNICI ELETTRICI/*Electrical data*					
Tensione di lavoro/*Operating voltage*				☐V dc / *cc*	☐V ca / *ac*
Intensità di corrente/*Current*					A
Tipo di carico elettrico/*Electric load*	☐ Induttivo *Inductive*	☐ Resistivo *Resistive*	☐ Elettronico *Electronic*		
Tipo di protezione/*Protection*	☐ IP 54	☐ IP 65	☐ IP 67		
Tipo di segnale in uscita/*Output signal*	☐ 0/5 V	☐ 0/10 V	☐ 0/20 mA	☐ 4/20 mA	☐ Potenzionametrico *Potentiometric*
N. interventi richiesti/*Cycle rate requested*					al 1'/min.

TIPI MATERIALI DEI COMPONENTI/*Materials*				
Asta/*Stem*	☐ Ottone *Brass*	☐ Acciaio inox *Stainless steel*		
Flangia di fissaggio/*Fastening flange*	☐ Alluminio anodizzato *Anodised Aluminium*	☐ Acciaio inox *Stainless steel*		
Galleggiante/*Float*	☐NBR	☐ Inox 316 *Stainless steel 316*		
Tipo di fissaggio/*Connection*	☐ G 1 ¼"	☐ G 2"	☐ Flangia Ø 92 *Ø 92 flange*	

NOTE

TIPO PRODOTTO *Model*	CODICE. *Part No.*	N. PEZZI *Quantity*	PREZZO Cad. *Unit Price*	SCONTO. *Discount*	CONSEGNA *Delivery*

ELETTROTEC s.r.l. - VIA JEAN JAURES, 12 - 20125 MILANO - TEL. 0228851811 - FAX 0228851854 - mail to: marketing@elettrotec.it

SONDE DI LIVELLO
Level sensors

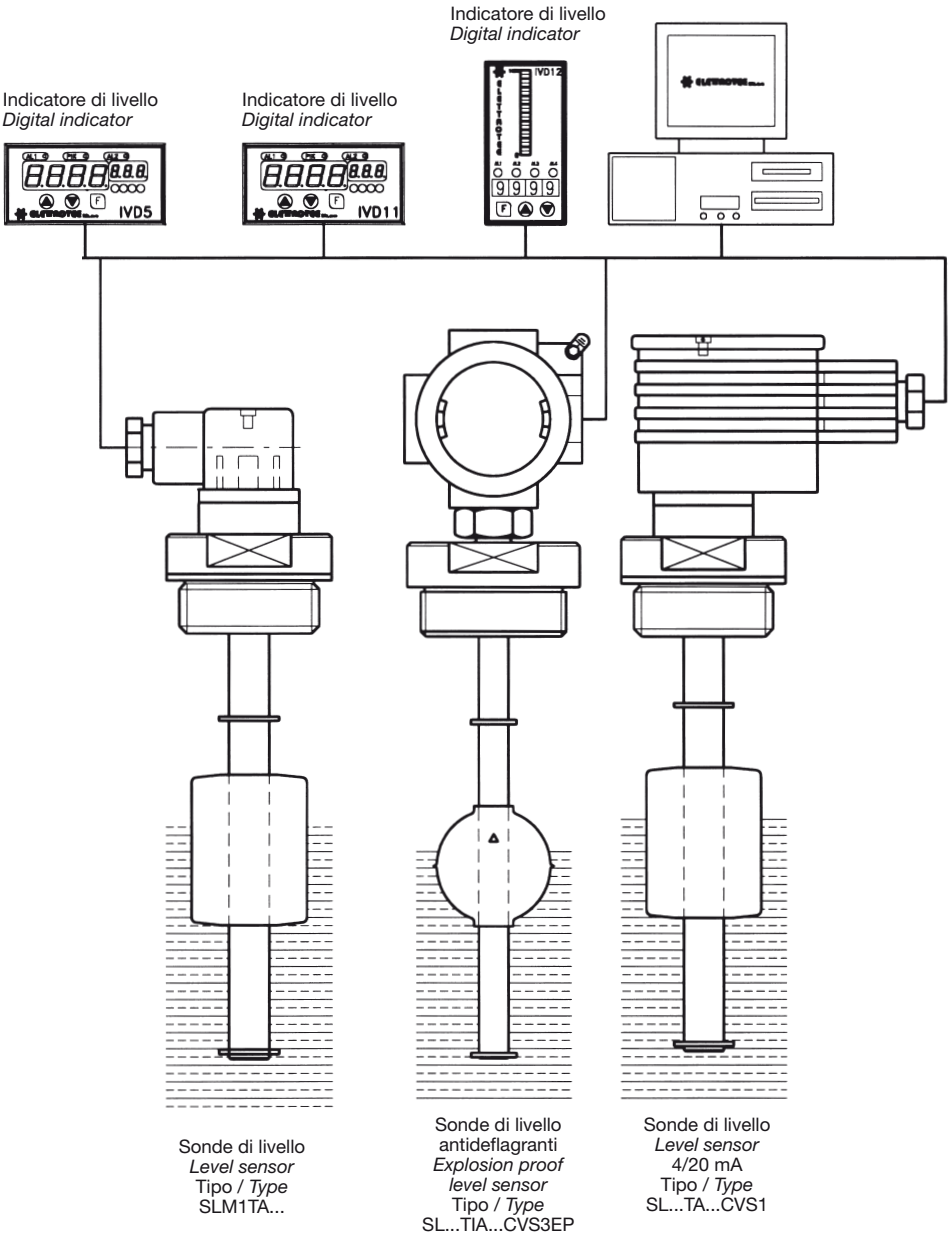

La Ditta ELETTROTEC ha studiato ed illustra in questo catalogo una nuova linea di sonde di livello a galleggiante.
Le sonde rilevatrici di livello possono essere fornite interamente in acciaio inox per fluidi corrosivi, oppure con flangia in alluminio, tubo in ottone e galleggiante in NBR.
Una serie di sonde di livello a galleggiante è stata studiata, completa di convertitore di segnale “CVS”, per poter fornire direttamente in uscita un segnale 4-20 mA.
È stato inoltre realizzato un modello (tipo SL...3...) che permette di poter selezionare per mezzo di appositi trimmer, tre distinti punti di allarme regolabili a piacere.
Le sonde di livello a galleggiante con asta lunga massimo 2500 mm possono essere impiegate per controllare il livello in fiumi, dighe, silos di stoccaggio di prodotti farmaceutici, combustibili, acidi ecc. Le sonde di livello Elettrotec possono inoltre essere collegate ad una serie di indicatori digitali per la lettura del livello o del volume a distanza.

ELETTROTEC has recently designed a new range of float level sensors. Elettrotec level sensors can be manufactured either in stainless steel for corrosive media or with a flange in aluminium, brass tube and NBR float. A series of float sensors has been designed to supply directly a 4/20mA output signal. These sensors are equipped with a “CVS” signal converter.
It has been also designed a model – SL…3… series - that allows to select, by means of proper trimmers, three different adjustable alarm set points.
Float sensors, designed with a stem length up to 2500 mm, are perfectly suitable to monitor the level of water in rivers, dams or to check storage silos of pharmaceutical products, fuels, acids, etc.
Elettrotec sensors can be connected to various different digital indicators for remote level or volume monitoring and control.

SONDE DI LIVELLO IN ACCIAIO INOX CON 3 PUNTI DI ALLARME REGOLABILI
Stainless steel level sensors with 3 adjustable alarms

SL1F3IA...
SL2F3IA...

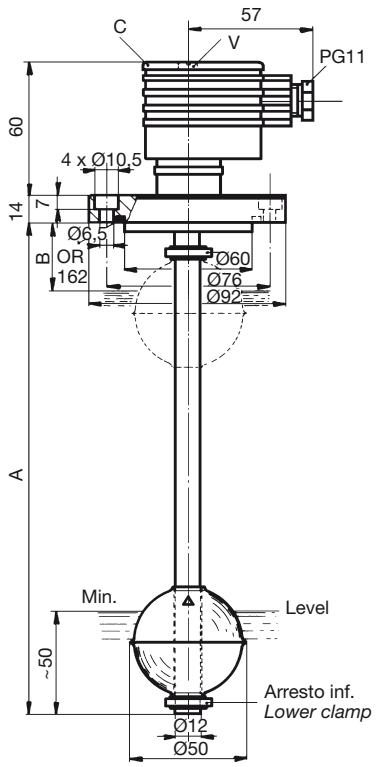

ESEMPIO DI ORDINAZIONE
ORDERING EXAMPLE

SL2F3IA700/150

Sonda tipo
Sensor type
2 (10 mm)

distanza
distance
A700 / B150 mm.

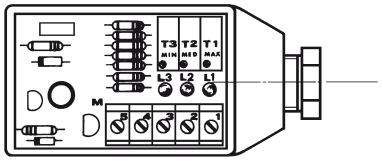

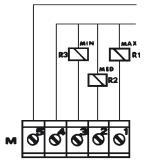

SL1T3IA...
SL2T3IA...

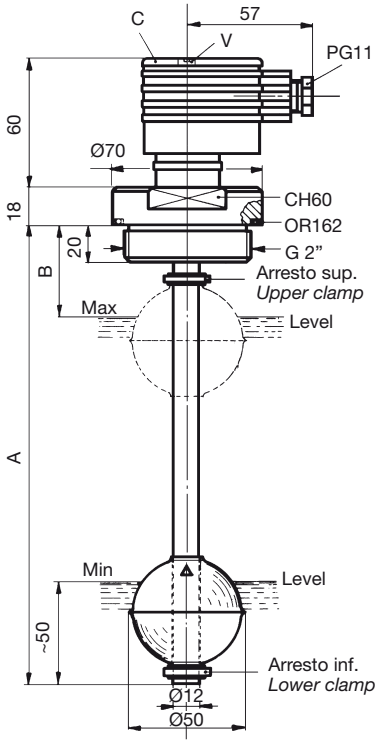

Le sonde di livello SL1F3IA... SL2F3IA..., e SL1T3IA..., SL2T3IA... sono state concepite per controllare il livello di un liquido contenuto in un serbatoio e inviare a distanza tre segnali di allarme regolabili a piacere.
Installate sopra un serbatoio contenente il fluido da controllare, trasmettono per mezzo del trasduttore lineare posto all'interno del tubo lungo il quale scorre il galleggiante con magnete, un segnale variabile, in funzione della posizione assunta dal livello del liquido.
Esistono due tipi di trasduttori, uno con i sensori a distanza di 15 mm. (tipo SL1...), l'altro con distanza di 10 mm. (tipo SL2...) determinando quest'ultimo il segnale di lettura più lineare e continuo.
In pratica, queste sonde di livello permettono di poter scegliere in campo i punti di allarme in funzione delle proprie esigenze o di modificarli qualora si presenti la necessità di farlo. Per impostare i punti di allarme è sufficiente svitare la vite V, sollevare il coperchietto trasparente C e agire con un piccolo cacciavite sui tre trimmer di taratura T1-T2-T3 relativi ai tre distinti livelli di allarme, posizionando ogni volta il galleggiante all'altezza desiderata. Ruotare lentamente il trimmer corrispondente all'allarme voluto, fintanto che si accende il LED rosso corrispondente, determinando in tal modo la chiusura del contatto di allarme esterno.
Per controllare fluidi turbolenti incamiciare la sonda con un tubo di protezione amagnetico della medesima lunghezza con un Ø interno minimo di 60 mm.
N.B. Fissare la sonda ad una distanza di almeno 50 mm. dalle pareti laterali ferrose e lontana da campi magnetici interagenti.

Level sensors SL1F3IA... and SL2F3IA..., SL1T3IA... and SL2T3IA... have been designed to check the level of a fluid in a tank and send at a distance three adjustable alarm signals.
Fixed over the tank containing the fluid to be checked, these sensors send a variable signal, according to the fluid level, by means of a linear transducer housed inside the stem along which the float with magnet slides.
Two models are available: SL1...with the inside sensors 15 mm apart and SL2...with the inside sensors 10 mm apart, the latter giving a more linear and continuous output signal.
Thanks to these level sensors, it is possible to adjust on field the alarm points according to the individual requirements or to modify them when necessary. To set the adjustable alarm levels it is necessary to unscrew the V screw, raise the C transparent cover and operate with a small screwdriver on the three set-up trimmers (T1-T2-T3) relative to the three distinct alarms, positioning every time the float at the required height. Then, slightly turn the trimmer, corresponding to the required alarm, until the relative red LED lights, letting in this way the external alarm contact close.
To check turbulent fluids, it is recommended to use a slosh shield of the same length, with a 60 mm minimum internal diameter.
N.B. The sensor must be placed at least 50 mm far from metal walls and possible interacting magnetic fields.

COSTRUZIONE
Flangia, asta e galleggiante in acciaio inox AISI 316, connettore IP65 PG11, guarnizione di tenuta flangia in FKM.

DATI TECNICI

Lunghezza sonda max	A = 2500 mm.
Lunghezza sonda min	A = 300 mm.
Quota B minima	60 mm.
Tensione di alimentazione	24 Vcc
Portata dei contatti	0,5 A resistivi
Tipo di contatto (con galleggiante a riposo)	1 contatto NC
Peso specifico del fluido da controllare	⩾ 0,8 kg/dm³
Viscosità max	150 cSt
Temperatura max	80°C
Temperatura min	-10°C
Press. max supportabile	10 bar
Protezione elettrica	IP65 EN60529

Negli ordini indicare il tipo di sonda, il fluido da controllare e le quote A e B.

MATERIALS
Flange, stem and float in stainless steel AISI 316, IP65 P11 connector; FKM gasket.

SPECIFICATIONS

Sensor max length	A = 2500 mm.
Sensor min length	A = 300 mm.
Minimum distance to highest level	B = 60 mm.
Power supply	24 Vdc
Contact capacity	0.5 A resistive
Contact (dry condition)	1 NC contact
Specific weight of the media	⩾ 0,8 kg/dm³
Max viscosity	150 cSt
Max temperature	80°C
Min temperature	-10°C
Max pressure	10 bar
Electric protection	IP65 EN60529

When placing an order, please indicate the sensor type, the fluid to be checked and the A-B quotes.