ОВЕН СВ01/УТ1/УТ24

ТЕХНИЧЕСКИЕ ХАРАКТЕРИСТИКИ

Название	СВ01	УТ1
	Счетчик времени наработки	Двухканальный таймер реального времени
Назначение	Учет времени наработки оборудования (двигателей, станков, автономных электростанций, компрессоров, холодильных установок, спецтехники и т.п.).	Управление уличным освещением и наружной рекламой, освещением в теплицах, инкубаторах, а также в технологических процессах, где время включения и выключения оборудования связано с календарной датой или временем суток.
Особенности	• Подсчет времени наработки. • Подсчет количества включений оборудования. • Сигнализация.	• Вкл./выкл. оборудования по календарному времени. • Коррекция программы по восходу и заходу солнца. • Две независимых программы.
Функциональная схема	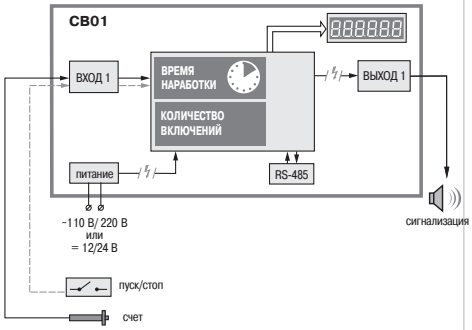	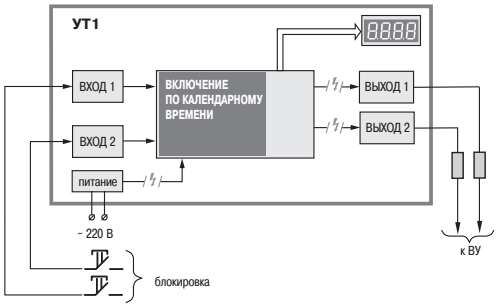
Разрядность индикации	6	4
Кнопка «Сброс» на передней панели	Да (блокируется программно)	Нет
Напряжение питания	Модификация 220: ≈90...264 В и =120...375 В Модификация 24: =10,5...30 В	≈198...253 В
Каналы	1	2
Входы, количество	1	2
Входы, тип	Сухой контакт, n-p-n	Сухой контакт, n-p-n
Функции входов	Запуск счета времени	Блокировка команд
Выходы, количество	1	2
Выходы, тип	Р	Р
Защита настроек паролем	+	+
Сохранение настроек и результатов при отключении питания	+	+
Интерфейсы	RS-485 (Modbus ASCII/RTU, ОВЕН)	–
Корпус	Н, Щ1, Щ2	Н, Щ1, Щ2, Д
Температура эксплуатации	-20...+60 °С	-20...+50 °С
Схемы подключения	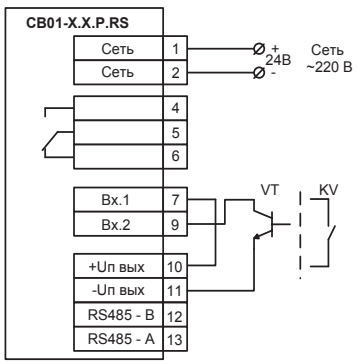 *Подключение датчиков n-p-n-типа с открытым коллектором или коммутационных устройств при питании датчика от внутреннего источника питания.*	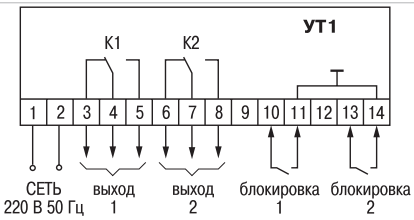 *Схема подключения прибора в настенном исполнении корпуса.*

УТ24

Универсальное двухканальное реле времени

Применяется в качестве таймера, устройства задержки включения или формирователя последовательности импульсов, длительность которых задается пользователем (управление конвейером, прессом и т.п.).

- Запуск по команде оператора или при подаче питания.
- Две независимых программы из конечного/бесконечного числа циклов по 1...30 шагов.
- 4 конструктивных исполнения корпуса.

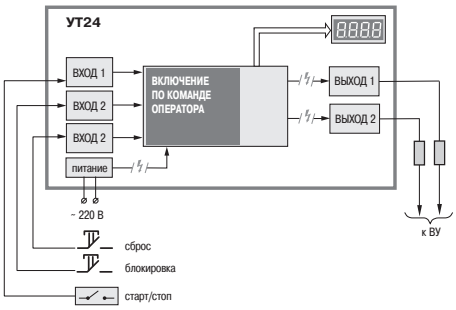

4	
Нет	
≈130...265 В и =180...310 В	
2	
3	
Сухой контакт, n-p-n, напряжение логических «0» и «1» (меандр)	
Пуск, стоп, блокировка, сброс	
2	
Р, К, С	
+	
+	
–	
Н, Щ1, Щ2, Д	
+1...+50 °С	

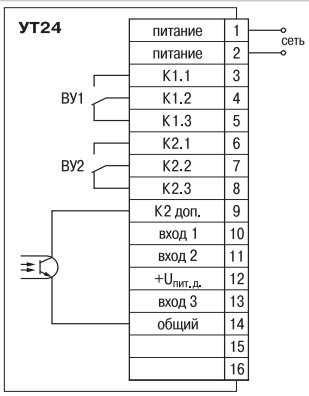

Схема подключения прибора УТ24 с релейным выходом

ПРОГРАММИРУЕМЫЕ ПАРАМЕТРЫ ОВЕН УТ24

Обозначение параметра	Наименование параметра	Диапазон значений
Cn	Номер таймера для задания параметров	1 — первый 2 — второй
StnX*	Количество шагов в цикле	1...30
tXdl	Время задержки начала выполнения программы	0...9 ч 59 мин 59,9 с
dXon	Приращение времени	от –9 ч 59 мин 59,9 с
	включенного состояния	до 9 ч 59 мин 59,9 с
dXoF	Приращение времени	от –9 ч 59 мин 59,9 с
	выключенного состояния	до 9 ч 59 мин 59,9 с
nX	Число циклов	0...9999 или CYCL
IndX	Режим индикации выбранного канала	0...5
Inp	Состояние селектора входов	1...7
rESt	Режим перезапуска таймеров	1...6
SEC	Защита от несанкционированного	0 — снята
	изменения параметров	1 — установлена
Corr	Коррекция точности отсчета	0...200
Inlt	Контроль питания	0 – установлен 1 – снят
SttX	Номер выполняемого шага	1...30
tXon	Время включенного состояния таймера	0...99 ч 59 мин 59,9 с
tXoF	Время выключенного состояния таймера	0...99 ч 59 мин 59,9 с

* «X» в названии параметра — номер канала.

КОМПЛЕКТНОСТЬ ОВЕН СВ01/УТ1/УТ24

- Прибор
- Паспорт и руководство по эксплуатации
- Гарантийный талон
- Комплект крепежных элементов

ОВЕН СВ01

ТУ У 26.5-35348663-020:2012
Прибор имеет Декларацию о соответствии ТР Украины

TR.002

УТ1

ТУ У 33.5-35348663-002:2008
Прибор имеет Декларацию о соответствии ТР Украины

TR.002

УТ24

ТУ У 31.2-35348663-003:2008
Прибор имеет Декларацию о соответствии ТР Украины

TR.002

ОБОЗНАЧЕНИЕ ПРИ ЗАКАЗЕ СВ01

СВ01-Х.Х.Х.Х

Напряжение питания:
220 – от сети переменного тока с частотой от 47 до 63 Гц и напряжением от 90 до 264 В или от сети постоянного напряжения от 80 до 375 В
24 – от сети постоянного напряжения от 10,5 до 30 В (номинальные значения 12 и 24 В)

Тип корпуса:
Н – настенный, 105×130×65 мм, IP44
Щ1 – щитовой, 96×96×70 мм, IP54
Щ2 – щитовой, 96×48×100 мм, IP54

Наличие выходного устройства (ВУ):
Р – прибор имеет ВУ типа электромагнитного реле
– прибор без ВУ

Наличие интерфейса связи:
RS – прибор имеет интерфейс связи RS-485
– прибор без интерфейса

ОБОЗНАЧЕНИЕ ПРИ ЗАКАЗЕ УТ1

УТ1-Х

Тип корпуса:
Щ1 – щитовой, 96x96x70 мм, IP54
Щ2 – щитовой, 96x48x100 мм, IP54
Н – настенный, 105x130x65 мм, IP44
Д – на DIN-рейку, 72x90x58 мм, IP20

ОБОЗНАЧЕНИЕ ПРИ ЗАКАЗЕ УТ24

УТ24-Х.Х

Тип корпуса:
Щ1 – щитовой, 96x96x70 мм, IP54
Щ2 – щитовой, 96x48x100 мм, IP54
Н – настенный, 105x130x65 мм, IP44
Д – на DIN-рейку, 72x90x58 мм, IP20

Выходы:
Р – два электромагнитных реле 8 А 220 В
К – две транзисторные оптопары структуры n–p–n типа 200 мА 50 В
С – две симисторные оптопары 50 мА 300 В для управления однофазной нагрузкой