ОВЕН УКТ38

Устройства контроля температуры восьмиканальные с аварийной сигнализацией

РЕКОМЕНДУЮТСЯ К ИСПОЛЬЗОВАНИЮ

В качестве аварийного сигнализатора в многозонных печах в пищевой, металлургической, химической, газовой и других отраслях промышленности

ЭМС «А» | КЛАСС ТОЧНОСТИ 0,5 | RS-232 подключение через адаптер ОВЕН АС2

[Exib]IIB

УКТ38-В
Применяется для работы с датчиками температуры, находящимися во взрывоопасных зонах.

щитовой
96×96×145 мм
IP54 (*со стороны передней панели*)

УКТ38-Щ4

щитовой
96×96×180 мм
IP54*

УКТ38-В

ТУ У 33.2-35348663-001:2008
Прибор имеет Декларацию о соответствии ТР Украины
Прибор внесен в Государственный реестр средств измерительной техники Украины

ОСОБЕННОСТИ ЛИНЕЙКИ УКТ38

УКТ38-Щ4
Устройство контроля температуры восьмиканальное с аварийной сигнализацией

УКТ38-В
Устройство контроля температуры восьмиканальное с аварийной сигнализацией и встроенным барьером искрозащиты

- Контроль температуры (или другой физической величины* – давления, влажности, уровня и т. п.) в нескольких зонах одновременно (до 8-ми).
- Восемь входов** для подключения датчиков.
- Аварийная сигнализация или отключение установки при:
  – выходе любой из контролируемых величин за заданные пределы;
  – выходе датчиков из строя.
- Индикация измеренных величин и заданных для них уставок на двух встроенных индикаторах.
- Программирование кнопками на лицевой панели прибора.
- Сохранение настроек при отключении питания.
- Регистрация контролируемых параметров на ПК через адаптер сети ОВЕН АС2 по интерфейсу RS-232 (протокол ОВЕН).
- К сети RS-485 прибор подключается через преобразователь «токовая петля»/RS-485 АС2-М.

** УКТ38-В – только контроль температуры.*
*** Модификация входов определяется при заказе.*

ОСНОВНЫЕ ФУНКЦИИ ПРИБОРОВ ЛИНЕЙКИ УКТ38

Прибор		Основные функциональные возможности	
Устройство контроля температуры восьмиканальное с аварийной сигнализацией	**УКТ38-Щ4**		• Контроль температуры, влажности, давления или другой физической величины в нескольких зонах одновременно (до 8-ми) • Восемь входов* для подключения датчиков: – термопреобразователей сопротивления типа ТСМ/ТСП, Pt100; – термопар ТХК, ТХА, ТНН, ТЖК, ТПП(S), ТПП(R); – датчиков с унифицированным выходным сигналом тока 0(4)...20 мА, 0...5 мА или напряжения 0...1 В • Подключение к разным входам датчиков разных типов из числа приведенных в списке для одной модификации • Два выходных реле для включения аварийной сигнализации или аварийного отключения установки: – «Авария объекта» о выходе любой из контролируемых величин за заданные пределы; – «Авария датчика» при обрыве или коротком замыкании датчика
Устройство контроля температуры восьмиканальное с аварийной сигнализацией и встроенным барьером искрозащиты	**УКТ38-В**		• Контроль температуры в нескольких зонах одновременно (до 8-ми) • Восемь входов* для измерения температуры с помощью датчиков: – термопреобразователей сопротивления типа ТСМ 50М/Cu50 или ТСП 50П/Pt50; – термопреобразователей сопротивления типа ТСМ 100М/Cu100 или ТСП 100П/Pt100; – термопар ТХК(L), ТХА(K) • Аварийная сигнализация или отключение установки при: – выходе любой из контролируемых величин за заданные пределы; – выходе датчиков из строя • Встроенный барьер искрозащиты для линий связи прибора с датчиками (маркировка взрывозащиты [Exib]IIB.

ОБЩИЕ ТЕХНИЧЕСКИЕ ХАРАКТЕРИСТИКИ

Прибор	УКТ38-Щ4	УКТ38-В
Питание		
Номин. напряжение питания	220 В 50 Гц	
Допустимое отклонение номинального напряжения	–15...+10 %	
Входы		
Кол-во входов для подключения датчиков	8	8
Предел основной приведенной погрешности	±0,5 %	±0,5 %
Время опроса входов	цикл опроса 8-ми входов, не более: • УКТ38-Щ4.ТС – 3,6 с • УКТ38-Щ4.ТП (ТПП) – 2,2 с • УКТ38-Щ4.АТ (АН) – 2,1 с	время опроса одного входа: не более 2 с
Выходы		
Количество выходных устройств (э/м реле)	2	1
Допустимый ток нагрузки, коммутируемый контактами э/м реле	4 А при 220 В (cos φ ≥ 0,4)	8 А при 220 В (cos φ ≥ 0,4)

Прибор	УКТ38-Щ4	УКТ38-В
Интерфейс связи		
Тип интерфейса	последовательный, RS-232	
Протокол	ОВЕН	
Подключение к ПК	через адаптер сети ОВЕН АС2	
Подключение к сети RS-485	через адаптер сети ОВЕН АС2-М	
Конструктивное исполнение		
Тип и габаритные размеры корпуса	щитовой Щ4, 96×96×145 мм	щитовой Щ, 96×96×180 мм
Степень защиты корпуса	IP54 (со стороны передней панели)	IP20
Взрывозащищенное исполнение		
Вид взрывозащиты для линий связи прибора с датчиками	—	«искробезопасная электрическая цепь» уровня «ib»
Условия эксплуатации		
Температура окружающего воздуха	+1...+50 °С	
Атмосферное давление	86...106,7 кПа	
Отн. влажность воздуха при +35 оС	30...80 %	

Типовая функциональная схема

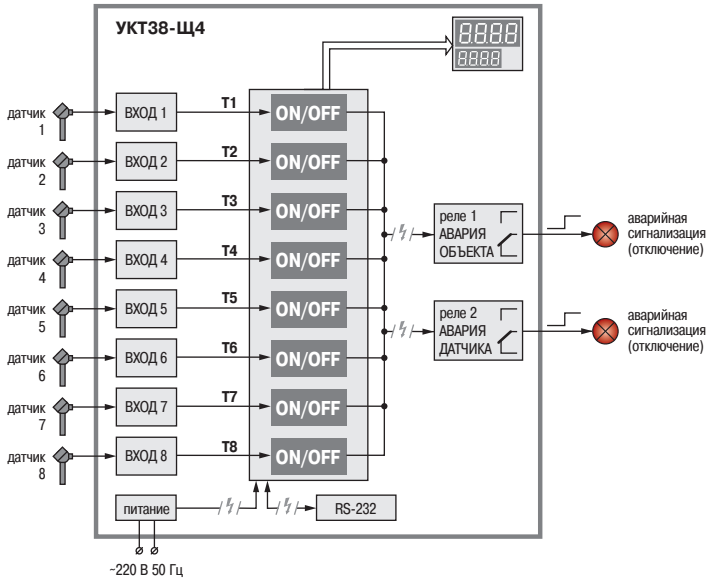

Варианты сигнализации

Тип сигнализации АВАРИЯ ОБЪЕКТА	Диаграмма работы выхода
прямой гистерезис (срабатывание по нижнему пределу)	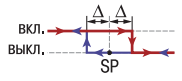
обратный гистерезис (срабатывание по верхнему пределу)	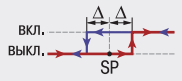
П-образная логика (срабатывание при входе в границы)	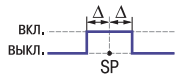
U-образная логика (срабатывание при выходе за границы)	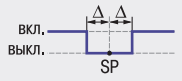

Примечание. SP – уставка, Δ – гистерезис.

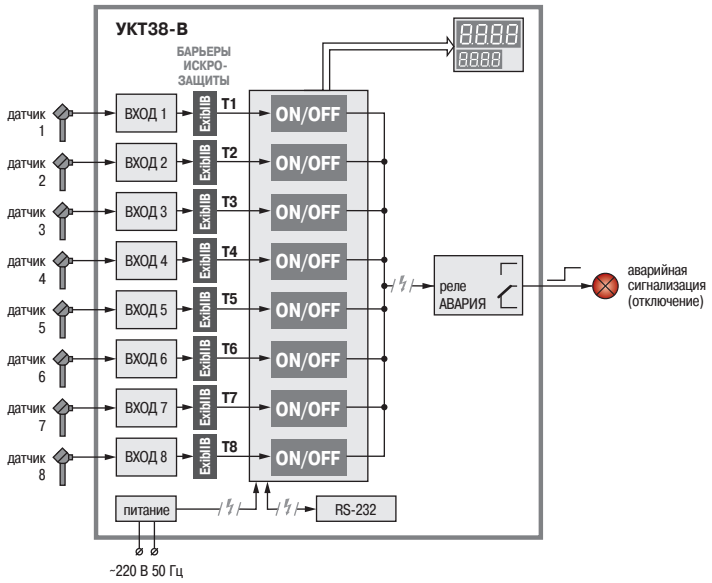

Тип сигнализации АВАРИЯ	Диаграмма работы выхода
температура больше уставки	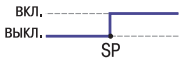
температура меньше уставки	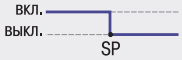

Примечание. SP – уставка.

ХАРАКТЕРИСТИКИ ПОДКЛЮЧАЕМЫХ ДАТЧИКОВ ДЛЯ УКТ38-Щ4

Код	Тип датчика	Тип входа	Диапазон измерений	Дискретность показаний
00	ТСМ Cu100 (α=0,00426 °C^{-1})	ТС	–50...+200 °C	0,1 °C
01	ТСМ Cu50 (α=0,00426 °C^{-1})		–50...+200 °C	0,1 °C
02	ТСП Pt100 (α=0,00385 °C^{-1})		–90...+750 °C	0,1 °C
03	ТСП 100П (α=0,00391 °C^{-1})		–90...+750 °C	0,1 °C
07	ТСП Pt50 (α=0,00385 °C^{-1})		–90...+750 °C	0,1 °C
08	ТСП 50П (α=0,00391 °C^{-1})		–90...+750 °C	0,1 °C
09	ТСМ 50М (α=0,00428 °C^{-1})		–50...+200 °C	0,1 °C
14	ТСМ 100М (α=0,00428 °C^{-1})		–50...+200 °C	0,1 °C
15	ТСМ гр. 23		–50...+200 °C	0,1 °C
04	ТХК(L)	ТП	–50...+750 °C	0,1 °C
05	ТХА(K)		–50...+1300 °C	1 °C
19	ТНН(N)		–50...+1300 °C	1 °C
20	ТЖК(J)		–50...+900 °C	0,1 °C
17	ТПП(S)	ТПП	0...+1700 °C	1 °C
18	ТПП(R)		0...+1700 °C	1 °C
10	Ток 4...20 мА	АТ	0...100 %	0,1 %
11	Ток 0...20 мА		0...100 %	0,1 %
12	Ток 0...5 мА		0...100 %	0,1 %
13	Напряжение 0...1 В	АН	0...100 %	0,1 %

ХАРАКТЕРИСТИКИ ПОДКЛЮЧАЕМЫХ ДАТЧИКОВ ДЛЯ УКТ38-В

Код	Тип датчика	Тип входа	Диапазон измерений	Дискретность показаний
01	ТСМ Cu50 (α = 0,00426 °C^{-1})	01	–50...+200 °C	0,1 °C
04	ТСМ 50М (α = 0,00428 °C^{-1})		–50...+200 °C	0,1 °C
02	ТСП Pt50 (α = 0,00385 °C^{-1})		–80...+750 °C	0,1 °C
03	ТСП 50П (α = 0,00391 °C^{-1})		–80...+750 °C	0,1 °C
01	ТСМ Cu100 (α = 0,00426 °C^{-1})	03	–50...+200 °C	0,1 °C
04	ТСМ 100М (α = 0,00428 °C^{-1})		–50...+200 °C	0,1 °C
02	ТСП Pt100 (α = 0,00385 °C^{-1})		–80...+750 °C	0,1 °C
03	ТСП 100П (α = 0,00391 °C^{-1})		–80...+750 °C	0,1 °C
04	ТХК(L)	04	–50...+750 °C	0,1 °C
05	ТХА(K)		–50...+1200 °C	1 °C

СХЕМЫ ПОДКЛЮЧЕНИЯ УКТ38-Щ4

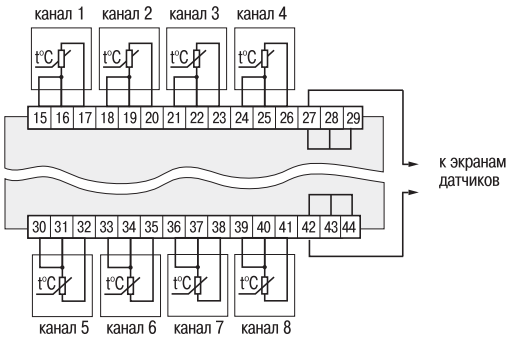

Схема подключения прибора модификации УКТ38-Щ4-ТС с термопреобразователями сопротивления типа ТСМ, ТСП

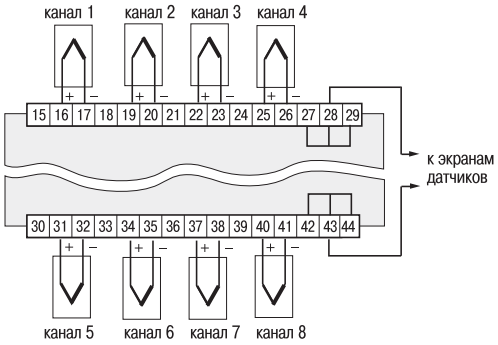

Схема подключения приборов модификаций УКТ38-Щ4-ТП и УКТ38-Щ4-ТПП с термоэлектрическими преобразователями

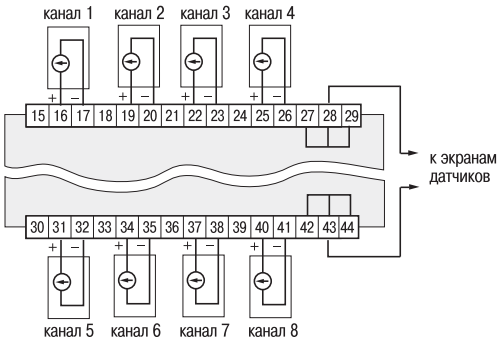

Схема подключения приборов модификаций УКТ38-Щ4-АТ и УКТ38-Щ4-АН с активными датчиками

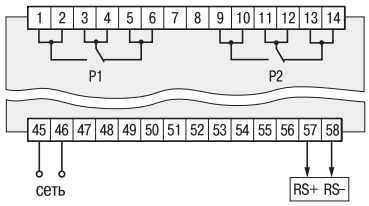

Схема подключения выходных реле

СХЕМЫ ПОДКЛЮЧЕНИЯ УКТ38-В

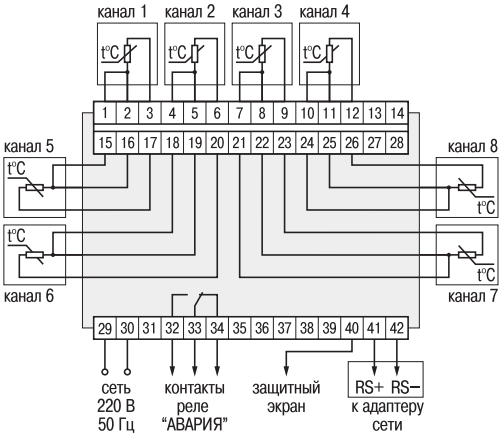

Схема подключения прибора модификаций УКТ38-В.01 и УКТ38-В.03 с термопреобразователями сопротивления типа ТСМ, ТСП

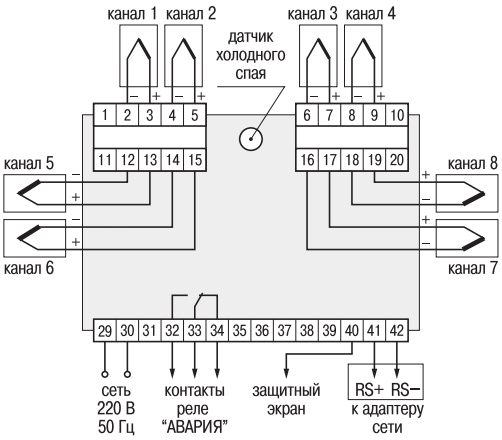

Схема подключения прибора модификации УКТ38-В.04 с термоэлектрическими преобразователями типа ТХК(L), ТХА(К)

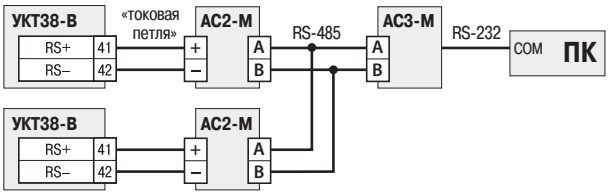

Схема подключения приборов УКТ38-В к ПК через преобразователи АС2-М и АС3-М

ОБОЗНАЧЕНИЕ ПРИ ЗАКАЗЕ УКТ38-Щ4

УКТ38-Щ4.Х

Тип входа:

- **ТС** – для подключения датчиков типа ТСМ 50М/100М, Cu50/Cu100 или ТСП 50П/100П, Pt50/Pt100
- **ТП** – для подключения термопар ТХК(L), ТХА(К), ТНН(N) или ТЖК(J)
- **ТПП** – для подключения термопар ТПП(S) или ТПП(R)
- **АТ** – для подключения датчиков с унифицированным выходным сигналом тока
- **АН** – для подключения датчиков с унифицированным выходным сигналом напряжения

ОБОЗНАЧЕНИЕ ПРИ ЗАКАЗЕ УКТ38-В

УКТ38-В.Х

Тип входа:

- **01** – для подключения датчиков типа ТСМ 50М/Cu50 или ТСП 50П/Pt50
- **03** – для подключения датчиков типа ТСМ 100М/Cu100 или ТСП 100П/Pt100
- **04** – для подключения термопар ТХК(L) или ТХА(К)

ПРОГРАММИРУЕМЫЕ ПАРАМЕТРЫ УКТ38-Щ4

Обозн.параметра	Название параметра	Допуст. значения	Комментарии
Группа U. Уставки и гистерезисы для аварийной сигнализации			
U-01...U-08	Уставки в каналах контроля 1...8	–99,9...999,9	[ед. изм.]
U-09...U-16	Гистерезисы в каналах контроля 1...8	–99,9...999,9	[ед. изм.]
Группа P. Общие параметры			
P-01	Периодичность смены каналов при циклической индикации	01.00...09.0	[с]
P-02	Число используемых каналов	02...08	—
P-04 (2 лев. разр.)	Номер прибора в сети	00...71	—
P-04 (2 прав. разр.)	Скорость обмена по интерфейсу RS-232	00...04	1200, 2400, 4800, 9600 и 19200 [бод/с]
P-06	Скорость опроса датчиков	00.00 00.01	Увеличенная Нормальная
P-07...P-10	Тип сигнализации «Авария объекта» для каналов 1...8	00	Сигнализация выкл.
(по 2 левых и 2 правых разряда)	(тип логики двухпозиционных регуляторов 1...8)	01 02 03 04	«Прямой гистерезис» «Обратный гистерезис» П-образная логика U-образная логика
P-11...P-14 (по 2 левых и 2 правых разряда)	Положение десятичной точки на цифровых индикаторах для каналов 1...8	00 01 02 03	Точка отсутствует Точка после 3-го разряда Точка после 2-го разряда Точка после 1-го разряда
F-01...F-08	Сдвиг характеристики для каналов 1...8	–99,9...999,9	[ед. изм.], прибавл. к измер. значению
F-09...F-16	Наклон характеристики для каналов 1...8	–99,9...999,9	Умножается на измеренное значение
Группа A. Типы датчиков и параметры цифровых фильтров			
A-01...A-08 (2 прав. разр.)	Код типа входного датчика для каналов 1...8	см. табл. «Характеристики подключаемых датчиков». Можно задавать различные типы датчиков из списка для одного типа входов	
A-01...A-08 (2 лев. разр.)	Глубина цифр. фильтра для каналов 1...8	0...30	При 00 и 01 фильтр отключен
Группа C. Параметры масштабирования (только для модификаций УКТ38-Щ4.АТ и УКТ38-Щ4.АН)			
C-01, C-03...C-15	Нижняя граница шкалы измерений для каналов 1...8	–99,9...999,9	[ед. изм.]
C-02, C-04...C-16	Верхняя граница шкалы измерений для каналов 1...8	–99,9...999,9	[ед. изм.]

ПРОГРАММИРУЕМЫЕ ПАРАМЕТРЫ УКТ38-В

Обозначение параметра	Название параметра	Допустимые значения	Комментарии	Заводская установка
U-01...U-08	Уставки температуры в каналах контроля 1...8, служащие для формирования сигнала «Авария»	диапазон измерения	[град.]	30
P-01 (2 лев. разр.)	Режим работы выходного реле при аварии	00 01 02	Реле не используется Реле выключено Реле включено	02
P-01 (2 прав. разр.)	Тип входных термопреобразователей	01 02 03 04 04 05	ТСМ Cu50, Cu100 (α=0,00426 °C^{-1}) ТСП Pt50, Pt100 (α=0,00385 °C^{-1}) ТСП 50П, 100П (α=0,00391 °C^{-1}) ТСМ 50М, 100М (α=0,00428 °C^{-1}) ТХК ТХА	01 04
P-02 (2 лев. разр.)	Число используемых каналов	02...08	—	08
P-02 (2 прав. разр.)	Тип аварийной сигнализации	00 01 02	Сигнализация выключена Сигнализация при измеренном значении, большем уставки Сигнализация при измеренном значении, меньшем уставки	01
P-03 (2 лев. разр.)	Режим работы автоматической коррекции температуры свободных концов термопары	00 01	Коррекция выключена Коррекция включена	01
P-04	Состояние интерфейса связи прибора с ЭВМ	71.00 71.01	Выключен Включен	71.01
P-05 (2 лев. разр.)	Режим индикации	00 01	Постоянно включен циклический режим Циклический режим переключается в статический кнопкой СТОП	00
P-05 (2 прав. разр.)	Режим работы сигнализации	00 01	Реле срабатывает только при выходе контролируемых параметров за заданные границы Реле срабатывает также при выходе датчиков из строя	01
F-01...F-08	Сдвиг характеристики для восьми каналов контроля	–20,0...20,0	[град.] Прибавляется к измеренному значению	00

КОМПЛЕКТНОСТЬ

- Прибор
- Паспорт и руководство по эксплуатации
- Гарантийный талон
- Комплект крепежных элементов