USS25AN

- Диапазон 60-250 mm
- Аналоговый выход
- Корпус М 18

Технические данные

Модель	USS25AN
Функция	аналоговый датчик
Диапазон	60-250 mm
Напряжение питания	24 VDC +/- 10%
Потребляемый ток	25 mA (max)
Время реакции	10V...2V:30 ms (max) 2V ...10V:300 ms (max)
Выход	аналоговый V= 2,2 - 10 V
Линейность	+/-5% ВШ (всей шкалы) max
Зависимость темп.	0,025% ВШ (всей шкалы)ºC
Ультразвуковая частота	360 KHz +/-15 KHz
Корпус	Поликарбонат
Температура работы	-10ºC...+55ºC
Влажность среды	35-85%RH
Уровень защиты	IP54 (без конденсации пара на датчике)

Выходная характеристика

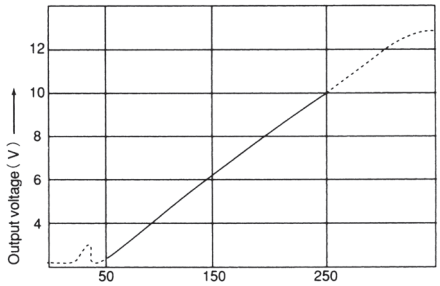

- Датчик можно эффективно использовать в диапазоне 60-250 mm. Ниже этого значения датчик имеет нелинейную характеристику, а выше – выход нестабилен.

- Внешний шум может отрицательно влиять на качество измерения. В случае таких возмущений рекомендуется применение другого датчика имеющего соответствующую защиту

- Наилучшие параметры измерения можно получить когда объект находится посредине ультразвуковой волны.
ВНИМАНИЕ! Ось датчика и ультразвуковой волны могут отличаться друг от друга на несколько градусов.

- Датчик не предназначен к детекции всех материалов. Волокнистые и губчатые материалы сильно поглощают звук и датчик будет реагировать на них иначе, чем на плотные материалы. Следует также обращать внимание на полированные поверхности, т.к. при определённом угле падения ультразвуков, отраженная волна не вернется к датчику.

Габаритные размеры

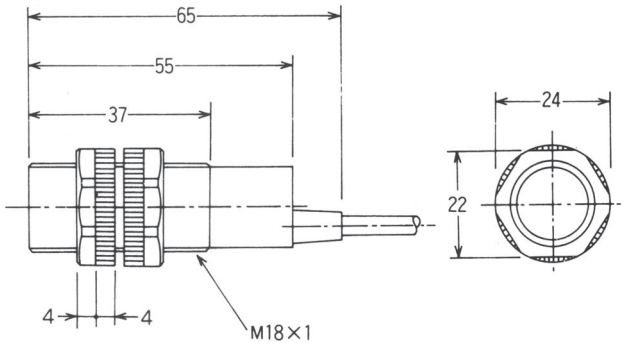

Схема коммутации

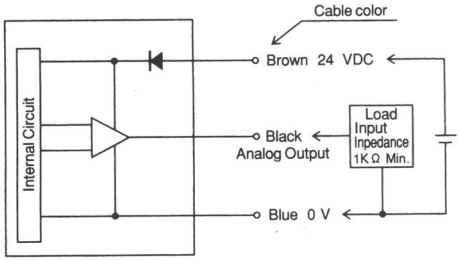

Номер по каталогу	Выход	Напряжение питания
USS25AN	Аналоговый	24 VDC +/- 10%